ANBAUGERÄTE
RTH / TH / HTH

MAGNI
TELESCOPIC HANDLERS

IF YOU DREAM IT, YOU CAN DO IT.

Riccardo Magni – Präsident & CEO

Wir bauen die Zukunft auf.
Zukunft geschieht nicht einfach, sondern wir machen sie. Tagtäglich. Seit 2013 bedeutet Zukunft für Magni Herausforderung, Initiativgeist, Innovation. Diese Vision ist im Erbgut unserer Marke festgeschrieben und findet ihre Umsetzung im ständigen Engagement bei der Erforschung und Entwicklung von neuen Lösungen und neuen Technologien.

SORTIMENT

ANBAUGERÄTE

ARBEITSKÖRBE

Magni bietet eine breite Palette von Arbeitskörben an, mit denen Sie alle gewünschten Höhen absolut sicher erreichen können. Von Standard- bis hin zu Spezialmodellen finden Sie die perfekte Lösung für jede Anwendung, vom Bauwesen bis hin zu großen Instandhaltungsprojekten.

Abschnitt 1

GABELTRÄGER

Unsere Gabelträger erfüllen selbst die Anforderungen der anspruchsvollsten Sektoren wie Steinbrüche und Bergwerke und eignen sich für jeden Einsatz, auch unter Extrembedingungen. Unter dem Angebot an einfachen Gabelträgern bis hin zu Schwerlastträgern mit überdimensionierten Gabelzinken finden Sie garantiert das für Ihre Arbeitsansprüche passende Modell.

Abschnitt 3

SEILWINDEN

Unsere Seilwinden garantieren Spitzenleistungen für müheloses Heben und Bewegen von Gegenständen. Die kompakten, robusten Anbaugeräte gewährleisten erstklassige Qualität und sind bis ins kleinste Detail auf die Maschinen aus dem Hause Magni ausgelegt.

Abschnitt 2

GITTERMAST-AUSLEGER MIT/OHNE SEILWINDE

Die leistungsstarken und vielseitigen Gittermastausleger sind perfekt für die unterschiedlichsten Einsatzbereiche. Sie sind so konzipiert, dass sie sich jedem Arbeitseinsatz anpassen und Ihnen somit immer die beste Lösung bieten.

Abschnitt 4

LASTHAKEN

Die vielseitigen Lasthaken von Magni sind äußerst vielseitig und robust. Sie bieten vielfältige Anwendungsmöglichkeiten im Baugewerbe. Das Sortiment umfasst Lasthaken mit unterschiedlichen Traglasten, um die spezifischen Anforderungen des Marktes zu erfüllen und optimale Leistungen zu garantieren.

Abschnitt 5

SCHAUFELN

Unsere Schaufeln wurden für die Sektoren Bauwesen und Instandhaltung entwickelt. Sie bieten verschiedene Tragfähigkeiten und sind somit zuverlässige Arbeitsgeräte für alle Fachleute. Leistungen und Qualität sind für alle Magni Anbaugeräte garantiert.

Abschnitt 7

GREIFER

Unsere Greifer wurden für die spezifischen Anforderungen der Berg- und Tagebauindustrie sowie des Logistiksektors entwickelt und bieten Ihnen unübertroffene Flexibilität und Leistung. Ein Sortiment, das speziell für die härtesten Herausforderungen in jeder Arbeitsumgebung entwickelt wurde.

Abschnitt 6

SPEZIALAN-BAUGERÄTE

Diese Kategorie beinhaltet alle Anbaugeräte, die spezifische Funktionen für bestimmte Anwendungsbereiche erfüllen. Magni entwickelt stets optimale Lösungen für spezifische Marktanforderungen: Das gilt für die Beseitigung großer Bäume über die Reinigung von Straßen mit Schneepflügen bis hin zum Einbau von Glasscheiben in großen Höhen.

Abschnitt 8

ARBEITSKÖRBE

Magni bietet eine breite Palette von Arbeitskörben an, mit denen Sie alle gewünschten Höhen absolut sicher erreichen können. Von Standard- bis hin zu Spezialmodellen finden Sie die perfekte Lösung für jede Anwendung, vom Bauwesen bis hin zu großen Instandhaltungsprojekten.

Erkundigen Sie sich bei Ihrem Händler nach der Kompatibilität und Tragfähigkeit des jeweiligen Zubehörs.

ARBEITSKORB 250 KG

ATT-01-001

Fester Arbeitskorb mit einer max.imalen Tragfähigkeit von 250 kg und zugelassen für zwei Personen. Galvanisierte, verstärkte Stahlkonstruktion. Rutschfester Bodenbelag zur Gewährleistung erhöhter Stabilität des Bedieners auch bei Nässe.

DIE ERFORDERLICHEN VORBEREITUNGEN ÜBERPRÜFEN

P 1,4

250 kg	1.400 x 700 mm	2	✓

DREHBARER ARBEITSKORB 250 KG

ATT-01-003

Drehbarer Arbeitskorb +/- 90° mit max.imaler Tragfähigkeit von 250 kg und zugelassen für zwei Personen. Galvanisierte, verstärkte Stahlkonstruktion. Rutschfester Bodenbelag zur Gewährleistung erhöhter Stabilität des Bedieners auch bei Nässe.

DIE ERFORDERLICHEN VORBEREITUNGEN ÜBERPRÜFEN

RP 1,4

250 kg	1.400 x 670 mm	+ / - 90°	2	✓

ARBEITSKORB 250 KG

ATT-01-002

Fester Arbeitskorb mit einer max.imalen Tragfähigkeit von 250 kg und zugelassen für zwei Personen. Verzinkte und verstärkte Stahlkonstruktion. Rutschfester Bodenbelag zur Gewährleistung erhöhter Stabilität des Bedieners auch bei Nässe.

DIE ERFORDERLICHEN VORBEREITUNGEN ÜBERPRÜFEN

PS 1,4

250 kg	1.400 x 700 mm	✗	2	✗

DREHBARER ARBEITSKORB 500 KG

ATT-01-005

Drehbarer Arbeitskorb mit einer max.imalen Tragfähigkeit von 500 kg und zugelassen für drei Personen. Galvanisierte, verstärkte Stahlkonstruktion. Rutschfester Bodenbelag zur Gewährleistung erhöhter Stabilität des Bedieners auch bei Nässe. Arbeitskorb mit Überlastsensor und Zahnstangenantrieb für eine ruckfreie, leichtgängige Drehbewegung in der Anlauf- und Bremsphase. Praktische, unter dem Arbeitskorb angebrachte Staplertaschen ermöglichen die Handhabung mit Gabeln.

DIE ERFORDERLICHEN VORBEREITUNGEN ÜBERPRÜFEN

RP 2,2

500 kg	2.230 x 1.156 mm	+ / - 90°	3	✓

DREHBARER, AUSZIEHBARER ARBEITSKORB 500 KG - 4,5 M

ATT-01-007

Drehbarer, ausziehbarer Arbeitskorb mit einer max. imalen Tragfähigkeit von 500 kg und zugelassen für drei Personen. Galvanisierte, verstärkte Stahlkonstruktion. Rutschfester Bodenbelag zur Gewährleistung erhöhter Stabilität des Bedieners auch bei Nässe. Mit Überlastsensor und Zahnstangenantrieb für eine ruckfreie, leichtgängige Drehbewegung in der Anlauf- und Bremsphase. Dank des effizienten, patentierten Auszugsystem zur Arbeitskorberweiterung gewinnen Sie einen Meter pro Seite. Praktische, unter dem Arbeitskorb angebrachte Staplertaschen ermöglichen die Handhabung mit Gabeln.

DIE ERFORDERLICHEN VORBEREITUNGEN ÜBERPRÜFEN

REP 2-4,5

500 kg	2.350 - 4.530 x 1.100 mm	+ / - 90°	3	✓

DREHBARER, AUSZIEHBARER ARBEITSKORB 500 KG - 5,5 M

ATT-01-009

Drehbarer, ausziehbarer Arbeitskorb mit einer max. imalen Tragfähigkeit von 500 kg und zugelassen für drei Personen. Galvanisierte, verstärkte Stahlkonstruktion. Rutschfester Bodenbelag zur Gewährleistung erhöhter Stabilität des Bedieners auch bei Nässe. Mit Überlastsensor und Zahnstangenantrieb für eine ruckfreie, leichtgängige Drehbewegung in der Anlauf- und Bremsphase. Dank des effizienten, patentierten Auszugsystem zur Arbeitskorberweiterung gewinnen Sie einen Meter pro Seite. Praktische, unter dem Arbeitskorb angebrachte Staplertaschen ermöglichen die Handhabung mit Gabeln.

DIE ERFORDERLICHEN VORBEREITUNGEN ÜBERPRÜFEN

REP 2-5.5

500 kg	2.350 - 4.530 x 1.150 mm	+ / - 90°	3	✓

DREHBARER, AUSZIEHBARER ARBEITSKORB 500 KG - 6,5 M

ATT-01-011

Drehbarer, ausziehbarer Arbeitskorb mit einer max. imalen Tragfähigkeit von 500 kg und zugelassen für drei Personen. Galvanisierte, verstärkte Stahlkonstruktion. Rutschfester Bodenbelag zur Gewährleistung erhöhter Stabilität des Bedieners auch bei Nässe. Mit Überlastsensor und Zahnstangenantrieb für eine ruckfreie, leichtgängige Drehbewegung in der Anlauf- und Bremsphase. Dank des effizienten, patentierten Auszugsystem zur Arbeitskorberweiterung gewinnen Sie einen Meter pro Seite. Praktische, unter dem Arbeitskorb angebrachte Staplertaschen ermöglichen die Handhabung mit Gabeln.

DIE ERFORDERLICHEN VORBEREITUNGEN ÜBERPRÜFEN

REP 2-6.5

				RFID
500 kg	2.350 - 6.530 x 1.150 mm	+ / - 90°	3	✓

DREHBARER, AUSZIEHBARER ARBEITSKORB 1.000 KG

ATT-01-016

Drehbarer, ausziehbarer Arbeitskorb mit einer max. imalen Tragfähigkeit von 1.000 kg und zugelassen für drei Personen. Galvanisierte, verstärkte Stahlkonstruktion. Rutschfester Bodenbelag zur Gewährleistung erhöhter Stabilität des Bedieners auch bei Nässe. Mit Überlastsensor und Zahnstangenantrieb für eine ruckfreie, leichtgängige Drehbewegung in der Anlauf- und Bremsphase. Dank des effizienten, patentierten Auszugsystem zur Arbeitskorberweiterung gewinnen Sie einen Meter pro Seite. Praktische, unter dem Arbeitskorb angebrachte Staplertaschen ermöglichen die Handhabung mit Gabeln.

DIE ERFORDERLICHEN VORBEREITUNGEN ÜBERPRÜFEN

REP 10.2-4,7

				RFID
1.000 kg	2.384 - 4.685 x 1.150 mm	+ / - 90°	3	✓

TELESKOPARBEITSKORB 200 KG

ATT-01-022

Ausziehbarer Teleskoparbeitskorb mit einer max. imalen Tragfähigkeit von 200 kg und zugelassen für zwei Personen. Dank des Teleskopauslegers gewinnt die Maschine bis zu 10,2 m an Höhe im Vergleich zur max.imal erreichbaren Arbeitshöhe mit einem Standard-Arbeitskorb. Galvanisierte, verstärkte Stahlkonstruktion. Rutschfester Bodenbelag zur Gewährleistung erhöhter Stabilität des Bedieners auch bei Nässe. Der Drehbereich +/- 90° wird über einen hydraulischen Drehverteiler angesteuert.

DIE ERFORDERLICHEN VORBEREITUNGEN ÜBERPRÜFEN

TP 2.10

200 kg	1.400 x 670 mm	+ / - 90°	2	6.430 - 10.200 mm	6.440 - 9.770 mm	3.330 mm	✓

TELESKOPARBEITSKORB MIT POSITIVEM/NEGATIVEM HUBBEREICH 250 KG

ATT-01-024

Ausziehbarer Teleskoparbeitskorb mit einer max. imalen Tragfähigkeit von 250 kg und zugelassen für zwei Personen. Ermöglicht das Arbeiten in positiven und negativen Positionen. Sie findet Anwendung bei der Instandhaltung von Überführungen oder bei Einsätzen in schwer zugänglichen Bereichen. Der Wechsel des Arbeitsmodus von positiv auf negativ erfolgt hydraulisch unter Gewährleistung max.imaler Sicherheit. Galvanisierte, verstärkte Stahlkonstruktion. Rutschfester Bodenbelag zur Gewährleistung erhöhter Stabilität des Bedieners auch bei Nässe.

DIE ERFORDERLICHEN VORBEREITUNGEN ÜBERPRÜFEN

TP O-U-R

250 kg	1.240 x 860 mm	340° hydraulisch	2	4.132 - 6.270 mm	2.862-4.593 mm	3.950 - 5.681 mm	1.800 mm	✓

TELESKOPARBEITSKORB 450 KG

ATT-01-004

Ausziehbare Teleskop-Arbeitsbühne mit einer max.imalen Tragfähigkeit von 450 kg und Zulassung für drei Personen. Dank ihres Teleskopauslegers ermöglicht sie im Vergleich zu einer Standard-Arbeitsbühne bei der max.imalen Arbeitshöhe 12 m mehr Reichweite. Verzinkte und verstärkte Stahlkonstruktion. Rutschfester Boden, um dem Bediener auch bei Nässe mehr Stabilität zu gewährleisten. Die 360°-Drehung bei geschlossenem Ausleger in Kombination mit der Winkelkorrektur von +/-20° bei ausgefahrenem Ausleger machen diese Arbeitsbühne zu einer hochmodernen Lösung für Arbeiten in der Höhe.

TP 4,5.10

							RFID
450 kg	2.440 x 910 mm	360°	3	6.632 - 10.030 mm	6.891 - 11.541 mm	2.950 mm	✓

ARBEITSKORB 450 KG FÜR DEN BERGBAU

ATT-01-027

Spezieller Arbeitskorb für den Einsatz im Bergbau mit einer max.imalen Tragfähigkeit von 450 kg und zugelassen für zwei Personen. Ausgestattet mit einem integrierten Schutzgitter an der Oberseite des Arbeitskorbs zum Schutz vor herabfallenden Trümmern. An den Schutzgittern sind Einklemmschutzsensoren angebracht, die zusätzliche Sicherheit im Falle menschlichen Versagens bieten. Galvanisierte, verstärkte Stahlkonstruktion. Rutschfester Bodenbelag zur Gewährleistung erhöhter Stabilität des Bedieners auch bei Nässe. Praktische, unter dem Arbeitskorb angebrachte Staplertaschen ermöglichen die Handhabung mit Gabeln.

DIE ERFORDERLICHEN VORBEREITUNGEN ÜBERPRÜFEN

CP 1.8

			RFID
450 kg	1.810 x 1.000 mm	2	✓

DREHBARER, AUSZIEHBARER ARBEITSKORB 500 KG MIT SEILWINDE 600 KG

ATT-01-026

Drehbarer, ausziehbarer Arbeitskorb mit einer max. imalen Tragfähigkeit von 500 kg und zugelassen für drei Personen. Ausgestattet mit einer hydraulisch betriebenen Seilwinde von 600 kg, mit Drehbereich von +/- 90°, 0 – 64° Hubleistung und 49 m Seil. Galvanisierte und verstärkte Stahlkonstruktion. Rutschfester Bodenbelag zur Gewährleistung erhöhter Stabilität des Bedieners auch bei Nässe. Mit Überlastsensor und Zahnstangenantrieb für eine ruckfreie, leichtgängige Drehbewegung in der Anlauf- und Bremsphase. Dank des effizienten, patentierten Auszugsystem zur Arbeitskorberweiterung gewinnen Sie einen Meter pro Seite. Praktische, unter dem Arbeitskorb angebrachte Staplertaschen ermöglichen die Handhabung mit Gabeln.

DIE ERFORDERLICHEN VORBEREITUNGEN ÜBERPRÜFEN

REP 5.2-4,5 WO,6

									RFID
500 kg	2.350 - 4.530 mm x 1.100 mm	+ / - 90°	3	600 kg	2.029 mm	+ / - 90° manuell	0° /64°	49 m	✓

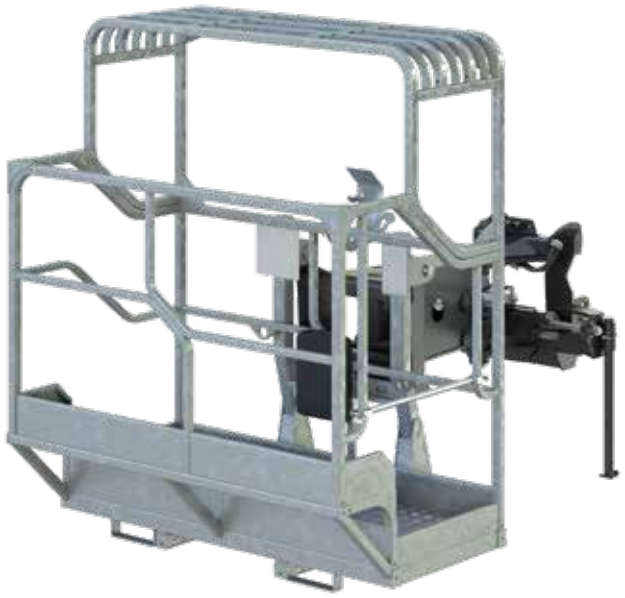

DREHBARER ARBEITSKORB 500 KG FÜR TUNNELARBEITEN

ATT-01-013

Spezieller Arbeitskorb für den Einsatz in Bergwerken oder Tunneln mit einer max.imalen Tragfähigkeit von 500 kg und zugelassen für drei Personen. Ausgestattet mit einem integrierten Schutzgitter an der Oberseite des Arbeitskorbs zum Schutz vor Quetschgefahr und herabfallenden Trümmern. Galvanisierte, verstärkte Stahlkonstruktion. Rutschfester Bodenbelag zur Gewährleistung erhöhter Stabilität des Bedieners auch bei Nässe. Zahnstangenantrieb für eine ruckfreie, leichtgängige Drehbewegung in der Anlauf- und Bremsphase. Praktische, unter dem Arbeitskorb angebrachte Staplertaschen ermöglichen die Handhabung mit Gabeln.

DIE ERFORDERLICHEN VORBEREITUNGEN ÜBERPRÜFEN

CRP 5

				RFID
500 kg	1.810 x 1.000 mm	+/- 90°, hydraulisch	3	✓

DREHBARER, AUSZIEHBARER ARBEITSKORB 1.000 KG FÜR ASBESTSANIERUNG

ATT-01-018

Spezieller Arbeitskorb für die Asbestsanierung in großer Höhe mit einer Tragfähigkeit von 1.000 kg und zugelassen für zwei Personen. Sie besteht aus zwei geschlossenen Arbeitsplätzen für die Bediener, jeweils mit einem eigenen Totmannpedal. Beide Bediener müssen einer Bewegung des Arbeitskorbs zustimmen. Auf diese Weise können bei aufgeklapptem Frontgeländer Materialien auf dem Dach bewegt und umgelagert werden. Rutschfester Bodenbelag zur Gewährleistung erhöhter Stabilität des Bedieners auch bei Nässe. Arbeitskorb mit Überlastsensor und Zahnstangenantrieb für eine ruckfreie, leichtgängige Drehbewegung in der Anlauf- und Bremsphase.

DIE ERFORDERLICHEN VORBEREITUNGEN ÜBERPRÜFEN

RPRAB 10-3,5

1.000 kg	Geöffnet: 3.510 x 2.210 mm Geschlossen: 3.510 x 1.155 mm	+/- 90°, hydraulisch	2	✓

DREHBARER, AUSZIEHBARER ARBEITSKORB 1.000 KG FÜR DACHARBEITEN

ATT-01-020

Drehbarer, ausziehbarer Arbeitskorb mit einer max. imalen Tragfähigkeit von 1.000 kg und zugelassen für drei Personen. Ein aufklappbares Frontgeländer erleichtert das Laden und Entladen von Materialien. Der Arbeitskorb ist mit Sensoren ausgestattet, die Bewegungen bei geöffnetem Korb verhindern. Galvanisierte, verstärkte Stahlkonstruktion. Rutschfester Bodenbelag zur Gewährleistung erhöhter Stabilität des Bedieners auch bei Nässe. Arbeitskorb mit Überlastsensor und Zahnstangenantrieb für eine ruckfreie, leichtgängige Drehbewegung in der Anlauf- und Bremsphase. Praktische, unter dem Arbeitskorb angebrachte Staplertaschen ermöglichen die Handhabung mit Gabeln.

DIE ERFORDERLICHEN VORBEREITUNGEN ÜBERPRÜFEN

RRP 10.2,5-3,5

1.000 kg	Geöffnet: 3.420 x 1.880 mm Geschlossen: 2.470 x 1.880 mm	+/- 90°, hydraulisch	3	2.020 mm	740 mm	✓

KOMPATIBILITÄT

	ATT-**01-001**	ATT-**01-002**	ATT-**01-003**	ATT-**01-004**	ATT-**01-005**	ATT-**01-007**	ATT-**01-009**	ATT-**01-011**
RTH 5.18	✓	✗	✓	✗	✓	✓	✓	✓
RTH 5.21	✓	✗	✓	✗	✓	✓	✓	✓
RTH 5.23	✓	✗	✓	✗	✓	✓	✓	✓
RTH 5.25	✓	✗	✓	✗	✓	✓	✓	✓
RTH 6.22 EC/TC	✓	✗	✓	✗	✓	✓	✓	✓
RTH 6.26 EC/TC	✓	✗	✓	✗	✓	✓	✓	✓
RTH 6.31 EC/TC	✓	✗	✓	✗	✓	✓	✓	✓
RTH 8.27/TC	✓	✗	✓	✓	✓	✓	✓	✓
RTH 8.35/TC	✓	✗	✓	✓	✓	✓	✓	✓
RTH 8.39/TC	✓	✗	✓	✓	✓	✓	✓	✓
RTH 8.46	✓	✗	✓	✓	✓	✓	✓	✓
RTH 8.51	✓	✗	✓	✓	✓	✓	✓	✓
RTH 10.37	✓	✗	✓	✗	✓	✓	✓	✓
RTH 13.26	✓	✗	✓	✗	✓	✓	✓	✓
TH 3.6	✗	✓	✗	✗	✗	✗	✗	✗
TH 3,5.7	✓	✗	✗	✗	✗	✗	✗	✗
TH 3,5.9	✓	✗	✗	✗	✗	✗	✗	✗
TH 4.15 S/SP	✗	✗	✗	✗	✗	✗	✗	✗
TH 4.19 S/SP	✗	✗	✗	✗	✗	✗	✗	✗
TH 4,5.19 P	✓	✗	✓	✗	✗	✓	✗	✗
TH 5.8 P	✓	✗	✓	✗	✗	✗	✗	✗
TH 5,5.15/P	✓	✗	✓	✗	✗	✓	✗	✗
TH 5,5.19 P	✓	✗	✓	✗	✗	✓	✗	✗
TH 5,5.24 P	✓	✗	✓	✗	✗	✓	✗	✗
TH 6.20 P	✓	✗	✓	✗	✗	✓	✗	✗
TH 7.10 P	✓	✗	✓	✗	✗	✗	✗	✗
HTH 10.10	✗	✗	✗	✗	✗	✗	✗	✗
HTH 12.10	✗	✗	✗	✗	✗	✗	✗	✗
HTH 16.10	✗	✗	✗	✗	✗	✗	✗	✗
HTH 20.10	✗	✗	✗	✗	✗	✗	✗	✗
HTH 25.11	✗	✗	✗	✗	✗	✗	✗	✗
HTH 27.11	✗	✗	✗	✗	✗	✗	✗	✗
HTH 35.12	✗	✗	✗	✗	✗	✗	✗	✗

	ATT-**01-013**	ATT-**01-016**	ATT-**01-018**	ATT-**01-020**	ATT-**01-022**	ATT-**01-024**	ATT-**01-026**	ATT-**01-027**
RTH 5.18	✓	✓	✓	✓	✓	✓	✓	✓
RTH 5.21	✓	✓	✓	✓	✓	✓	✓	✓
RTH 5.23	✓	✓	✓	✓	✓	✓	✓	✓
RTH 5.25	✓	✓	✓	✓	✓	✓	✓	✓
RTH 6.22 EC/TC	✓	✓	✓	✓	✓	✓	✓	✓
RTH 6.26 EC/TC	✓	✓	✓	✓	✓	✓	✓	✓
RTH 6.31 EC/TC	✓	✓	✓	✓	✓	✓	✓	✓
RTH 8.27/TC	✓	✓	✓	✓	✓	✓	✓	✓
RTH 8.35/TC	✓	✓	✓	✓	✓	✓	✓	✓
RTH 8.39/TC	✓	✓	✓	✓	✓	✓	✓	✓
RTH 8.46	✓	✓	✓	✓	✓	✓	✓	✓
RTH 8.51	✓	✓	✓	✓	✓	✓	✓	✓
RTH 10.37	✓	✓	✓	✓	✓	✓	✓	✓
RTH 13.26	✓	✓	✓	✓	✓	✓	✓	✓
TH 3.6	X	X	X	X	X	X	X	X
TH 3,5.7	X	X	X	X	X	X	X	X
TH 3,5.9	X	X	X	X	X	X	X	X
TH 4.15 S/SP	X	X	X	X	X	X	X	X
TH 4.19 S/SP	X	X	X	X	X	X	X	X
TH 4,5.19 P	X	✓	X	X	X	X	X	✓
TH 5.8 P	X	X	X	X	X	X	X	✓
TH 5,5.15/P	X	✓	X	X	X	X	X	✓
TH 5,5.19 P	X	✓	X	X	X	X	X	✓
TH 5,5.24 P	X	✓	X	X	X	X	X	✓
TH 6.20 P	X	✓	X	X	X	X	X	✓
TH 7.10 P	X	X	X	X	X	X	X	✓
HTH 10.10	X	X	X	X	X	X	X	X
HTH 12.10	X	X	X	X	X	X	X	X
HTH 16.10	X	X	X	X	X	X	X	X
HTH 20.10	X	X	X	X	X	X	X	X
HTH 25.11	X	X	X	X	X	X	X	X
HTH 27.11	X	X	X	X	X	X	X	X
HTH 35.12	X	X	X	X	X	X	X	X

✓: ja X: nein

SEILWINDEN

Unsere Seilwinden garantieren Spitzenleistungen für müheloses Heben und Bewegen von Gegenständen. Die kompakten, robusten Anbaugeräte gewährleisten erstklassige Qualität und sind bis ins kleinste Detail auf die Maschinen aus dem Hause Magni ausgelegt.

Erkundigen Sie sich bei Ihrem Händler nach der Kompatibilität und Tragfähigkeit des jeweiligen Zubehörs.

DOPPELZUG-SEILWINDE 2,7 T

ATT-02-001

Seilwinde mit einer max.imalen Zugkraft von 2.700 kg, ausgestattet mit zugelassenem, drehbarem Lasthaken und Sicherheitsriegel. Anbaugerät ausgestattet mit einer Seilanpressrolle und einem hydraulischen Endschalter für die Seilauf-/-abrollung. Inklusive Metallträger für die Lagerung.

W 2,7				
				RFID
2.700 kg	10 mm	25 m	24 m/min.	✓

DOPPELZUG-SEILWINDE 3,5 T

ATT-02-002

Seilwinde mit einer max.imalen Zugkraft von 3.500 kg, ausgestattet mit zugelassenem, drehbarem Lasthaken. Anbaugerät ausgestattet mit einer Seilanpressrolle und einem hydraulischen Endschalter für die Seilauf-/-abrollung. Inklusive Metallträger für die Lagerung.

W 3,5				
				RFID
3.500 kg	10 mm	25 m	25 m/min.	✓

SEILWINDE MIT EINZELZUG 1,75 T / MIT DOPPELZUG 3,5 T

ATT-02-009

Seilwinde für zwei Zugkräfte konfigurierbar: 3.500 kg Doppelzug, 1.750 kg Einzelzug. Anbaugerät ausgestattet mit einer Seilanpressrolle und einem hydraulischen Endschalter für die Seilauf-/-abrollung. Inklusive Metallträger für die Lagerung.

W 3,5 - 1,75				
				RFID
1.750 / 3.500 kg	10 mm	54 m (Einzelzug 1,75 t) 27 m (Doppelzug 3,5 t)	48/24 m/min.	✓

DOPPELZUG-SEILWINDE 5 T

ATT-02-019

Seilwinde mit einer max.imalen Zugkraft von 5.000 kg, ausgestattet mit zugelassenem, drehbarem Lasthaken. Anbaugerät ausgestattet mit einer Seilanpressrolle und einem hydraulischen Endschalter für die Seilauf-/-abrollung. Inklusive Metallträger für die Lagerung.

W 5				
				RFID
5.000 kg	12 mm	58 m	19 m/min.	✓

DOPPELZUG-SEILWINDE 6 T

ATT-02-004

Seilwinde mit einer max.imalen Zugkraft von 6.000 kg, ausgestattet mit zugelassenem, drehbarem Lasthaken. Anbaugerät ausgestattet mit einer Seilanpressrolle und einem hydraulischen Endschalter für die Seilauf-/-abrollung. Inklusive Metallträger für die Lagerung.

W 6				
				RFID
6.000 kg	12 mm	58 m	19 m/min.	✓

SEILWINDE MIT EINZELZUG 3 T / MIT DOPPELZUG 6 T

ATT-02-010

Seilwinde für zwei Zugkräfte konfigurierbar: 6.000 kg Doppelzug, 3.000 kg Einzelzug. Anbaugerät ausgestattet mit einer Seilanpressrolle und einem hydraulischen Endschalter für die Seilauf-/-abrollung. Inklusive Metallträger für die Lagerung.

W 3 – 6				
				RFID
3.000 / 6.000 kg	12 mm	58 m (Einzelzug 3 t) 26 m (Doppelzug 6 t)	32/16 m/min.	✓

DOPPELZUG-SEILWINDE 8 T

ATT-02-006

Seilwinde mit einer max.imalen Zugkraft von 8.000 kg, ausgestattet mit zugelassenem, drehbarem Lasthaken. Anbaugerät ausgestattet mit einer Seilanpressrolle und einem hydraulischen Endschalter für die Seilauf-/-abrollung. Inklusive Metallträger für die Lagerung.

W 8				
				RFID
8.000 kg	16 mm	88 m	13 m/min.	✓

SEILWINDE MIT EINZELZUG 4 T / MIT DOPPELZUG 8 T

ATT-02-023

Seilwinde für zwei Zugkräfte konfigurierbar: 8.000 kg Doppelzug, 4.000 kg Einzelzug. Anbaugerät ausgestattet mit einer Seilanpressrolle und einem hydraulischen Endschalter für die Seilauf-/-abrollung. Inklusive Metallträger für die Lagerung.

W 4 - 8				
				RFID
8.000 / 4.000 kg	16 mm	83 m (Einzelzug 4 t) 41 m (Doppelzug 8 t)	13 m / min.	✓

SEILWINDE MIT EINZELZUG 5 T / MIT DOPPELZUG 10 T

ATT-02-021

Seilwinde für zwei Zugkräfte konfigurierbar: 10.000 kg Doppelzug, 5.000 kg Einzelzug. Anbaugerät ausgestattet mit einer Seilanpressrolle und einem hydraulischen Endschalter für die Seilauf-/-abrollung. Inklusive Metallträger für die Lagerung.

W 5 - 10				
				RFID
10.000/5.000 kg	16 mm	83 m (Einzelzug 5 t) 41 m (Doppelzug 10 t)	13 m/min.	✓

DOPPELZUG-SEILWINDE 16 T

ATT-02-008

Seilwinde mit einer max.imalen Zugkraft von 16.000 kg, ausgestattet mit zugelassenem, drehbarem Lasthaken. Anbaugerät ausgestattet mit einer Seilanpressrolle und einem hydraulischen Endschalter für die Seilauf-/-abrollung. Inklusive Metallträger für die Handhabung.

W16				
				RFID
16.000 kg	16 mm	88 m	10 m/min.	✓

DOPPELZUG-SEILWINDE 13 T

ATT-02-018

Seilwinde mit einer max.imalen Zugkraft von 13.000 kg, ausgestattet mit zugelassenem, drehbarem Lasthaken. Anbaugerät ausgestattet mit einer Seilanpressrolle und einem hydraulischen Endschalter für die Seilauf-/-abrollung. Inklusive Metallträger für die Lagerung.

W 13				
				RFID
13.000 kg	16 mm	88 m	8 m/min.	✓

SEILWINDE AUF DEM MAST MIT EINZELZUG 3 T / MIT DOPPELZUG 6 T - MIT STRASSENVERKEHRSTAUGLICHKEIT FÜR RTH 6.22

ATT-02-022

Seilwinde für zwei Zugkräfte konfigurierbar: 6.000 kg Doppelzug und 3.000 kg Einzelzug, ausgestattet mit zugelassenem, drehbarem Lasthaken. Anbaugerät ausgestattet mit einer Seilanpressrolle und einem hydraulischen Endschalter für die Seilauf-/-abrollung. Verbesserte Leistung im Vergleich zum W6 dank der Konfiguration des Anbaugeräts, bei dem die Trommel am Ausleger und nicht direkt an der Seilwinde befestigt ist.

WB 6				
				RFID
6.000/3.000 kg	12 mm	95 m (Einzelzug 3 t) 47,5 m (Doppelzug 6 t)	16 m/min.	✓

SEILWINDE AUF DEM MAST MIT EINZELZUG 3 T / MIT DOPPELZUG 6 T - MIT STRASSENVERKEHRSTAUGLICHKEIT FÜR RTH 6.26

ATT-02-012

Seilwinde für zwei Zugkräfte konfigurierbar: 6.000 kg Doppelzug und 3.000 kg Einzelzug, ausgestattet mit zugelassenem, drehbarem Lasthaken. Anbaugerät ausgestattet mit einer Seilanpressrolle und einem hydraulischen Endschalter für die Seilauf-/-abrollung. Verbesserte Leistungen im Vergleich zum W6 dank der Konfiguration des Anbaugeräts, bei dem die Trommel am Ausleger und nicht direkt an der Seilwinde befestigt ist.

WB 6				
				RFID
6.000/3.000 kg	12 mm	95 m (Einzelzug 3 t) 47,5 m (Doppelzug 6 t)	16 m/min.	✓

SEILWINDE AUF DEM MAST MIT EINZELZUG 3 T / MIT DOPPELZUG 6 T - MIT STRASSENVERKEHRSTAUGLICHKEIT FÜR RTH 6.31

ATT-02-013

Seilwinde für zwei Zugkräfte konfigurierbar: 6.000 kg Doppelzug und 3.000 kg Einzelzug, ausgestattet mit zugelassenem, drehbarem Lasthaken. Anbaugerät ausgestattet mit einer Seilanpressrolle und einem hydraulischen Endschalter für die Seilauf-/-abrollung. Verbesserte Leistungen im Vergleich zum W6 dank der Konfiguration des Anbaugeräts, bei dem die Trommel am Ausleger und nicht direkt an der Seilwinde befestigt ist.

WB 6				
				RFID
6.000/3.000 kg	12 mm	95 m (Einzelzug 3 t) 47,5 m (Doppelzug 6 t)	32 m/min. (Einzelzug) 17 m/min. (Doppelzug)	✓

SEILWINDE AUF DEM MAST MIT EINZELZUG 4 T / MIT DOPPELZUG 8 T - MIT STRASSENVERKEHRSTAUGLICHKEIT FÜR RTH 8.27

ATT-02-005

Seilwinde für zwei Zugkräfte konfigurierbar: 8.000 kg Doppelzug und 4.000 kg Einzelzug, ausgestattet mit zugelassenem, drehbarem Lasthaken. Anbaugerät ausgestattet mit einer Seilanpressrolle und einem hydraulischen Endschalter für die Seilauf-/-abrollung. Verbesserte Leistungen im Vergleich zum W6 dank der Konfiguration des Anbaugeräts, bei dem die Trommel am Ausleger und nicht direkt an der Seilwinde befestigt ist.

WB 8				
				RFID
8.000/4.000 kg	16 mm	88 m (Einzelzug 4 t) 44 m (Doppelzug 8 t)	13 m/min.	✓

SEILWINDE MIT EINZELZUG 3 T / MIT DOPPELZUG 6 T / MIT DREIFACHZUG 8 T

ATT-02-014

Seilwinde für drei verschiedene Zugkräfte konfigurierbar: 8.000 kg Dreifachzug, 6.000 kg Doppelzug und 3.000 kg Einzelzug, ausgestattet mit zugelassenem, drehbarem Lasthaken. Anbaugerät ausgestattet mit einer Seilanpressrolle und einem hydraulischen Endschalter für die Seilauf-/-abrollung.
Dank einer leichteren Konstruktion im Vergleich zu herkömmlichen 8-Tonnen-Seilwinden ist dieses Modell eigens dafür ausgelegt, die Leistungen der RTH-Maschinen mit einer Tragfähigkeit von 8 Tonnen zu maximieren.

W 3/6/8				
				RFID
8.000/6.000/3.000 kg	12 mm	56 m (Einzelzug 3 t) 28 m (Doppelzug 6 t) 18 m (Doppelzug 8 t)	13 m/min.	✓

KOMPATIBILITÄT

	ATT-**02-001**	ATT-**02-002**	ATT-**02-004**	ATT-**02-005**	ATT-**02-006**	ATT-**02-008**	ATT-**02-009**	ATT-**02-010**
RTH 5.18	✓	✓	✓	✗	✓	✗	✓	✓
RTH 5.21	✓	✓	✓	✗	✓	✗	✓	✓
RTH 5.23	✓	✓	✓	✗	✓	✗	✓	✓
RTH 5.25	✓	✓	✓	✗	✓	✗	✓	✓
RTH 6.22 EC/TC	✓	✓	✓	✗	✓	✗	✓	✓
RTH 6.26 EC/TC	✓	✓	✓	✗	✓	✗	✓	✓
RTH 6.31 EC/TC	✓	✓	✓	✗	✓	✗	✓	✓
RTH 8.27/TC	✓	✓	✓	✓	✓	✗	✓	✓
RTH 8.35/TC	✓	✓	✓	✗	✓	✗	✓	✓
RTH 8.39/TC	✓	✓	✓	✗	✓	✗	✓	✓
RTH 8.46	✓	✓	✓	✗	✓	✗	✓	✓
RTH 8.51	✓	✓	✓	✗	✓	✗	✓	✓
RTH 10.37	✓	✓	✓	✗	✓	✗	✓	✓
RTH 13.26	✓	✓	✓	✗	✓	✗	✓	✓
TH 3.6	✗	✗	✗	✗	✗	✗	✗	✗
TH 3,5.7	✗	✗	✗	✗	✗	✗	✗	✗
TH 3,5.9	✗	✗	✗	✗	✗	✗	✗	✗
TH 4.15 S/SP	✗	✗	✗	✗	✗	✗	✗	✗
TH 4.19 S/SP	✗	✗	✗	✗	✗	✗	✗	✗
TH 4,5.19 P	✓	✓	✓	✗	✗	✗	✓	✓
TH 5.8 P	✓	✓	✓	✗	✗	✗	✓	✓
TH 5,5.15/P	✓	✓	✓	✗	✗	✗	✓	✓
TH 5,5.19 P	✓	✓	✓	✗	✗	✗	✓	✓
TH 5,5.24 P	✓	✓	✓	✗	✗	✗	✓	✓
TH 6.20 P	✓	✓	✓	✗	✗	✗	✓	✓
TH 7.10 P	✓	✓	✓	✗	✗	✗	✓	✓
HTH 10.10	✗	✗	✓	✗	✗	✗	✗	✗
HTH 12.10	✗	✗	✓	✗	✗	✗	✗	✗
HTH 16.10	✗	✗	✗	✗	✗	✓	✗	✗
HTH 20.10	✗	✗	✗	✗	✗	✓	✗	✗
HTH 25.11	✗	✗	✗	✗	✗	✓	✗	✗
HTH 27.11	✗	✗	✗	✗	✗	✓	✗	✗
HTH 35.12	✗	✗	✗	✗	✗	✓	✗	✗

	ATT-**02-012**	ATT-**02-013**	ATT-**02-014**	ATT-**02-018**	ATT-**02-019**	ATT-**02-021**	ATT-**02-022**	ATT-**02-023**
RTH 5.18	✗	✗	✓	✓	✓	✓	✗	✓
RTH 5.21	✗	✗	✓	✓	✓	✓	✗	✓
RTH 5.23	✗	✗	✓	✓	✓	✓	✗	✓
RTH 5.25	✗	✗	✓	✓	✓	✓	✗	✓
RTH 6.22 EC/TC	✗	✗	✓	✓	✓	✓	✓	✓
RTH 6.26 EC/TC	✓	✗	✓	✓	✓	✓	✗	✓
RTH 6.31 EC/TC	✗	✓	✓	✓	✓	✓	✗	✓
RTH 8.27/TC	✗	✗	✓	✓	✓	✓	✗	✓
RTH 8.35/TC	✗	✗	✓	✓	✓	✓	✗	✓
RTH 8.39/TC	✗	✗	✓	✓	✓	✓	✗	✓
RTH 8.46	✗	✗	✓	✓	✓	✓	✗	✓
RTH 8.51	✗	✗	✓	✓	✓	✓	✗	✓
RTH 10.37	✗	✗	✓	✓	✓	✓	✗	✓
RTH 13.26	✗	✗	✓	✓	✓	✓	✗	✓
TH 3.6	✗	✗	✗	✗	✗	✗	✗	✗
TH 3,5.7	✗	✗	✗	✗	✗	✗	✗	✗
TH 3,5.9	✗	✗	✗	✗	✗	✗	✗	✗
TH 4.15 S/SP	✗	✗	✗	✗	✗	✗	✗	✗
TH 4.19 S/SP	✗	✗	✗	✗	✗	✗	✗	✗
TH 4,5.19 P	✗	✗	✗	✗	✓	✗	✗	✗
TH 5.8 P	✗	✗	✗	✗	✓	✗	✗	✗
TH 5,5.15/P	✗	✗	✗	✗	✓	✗	✗	✗
TH 5,5.19 P	✗	✗	✗	✗	✓	✗	✗	✗
TH 5,5.24 P	✗	✗	✗	✗	✓	✗	✗	✗
TH 6.20 P	✗	✗	✗	✗	✓	✗	✗	✗
TH 7.10 P	✗	✗	✗	✗	✓	✗	✗	✗
HTH 10.10	✗	✗	✗	✗	✗	✗	✗	✗
HTH 12.10	✗	✗	✗	✗	✗	✗	✗	✗
HTH 16.10	✗	✗	✗	✗	✗	✗	✗	✗
HTH 20.10	✗	✗	✗	✗	✗	✗	✗	✗
HTH 25.11	✗	✗	✗	✗	✗	✗	✗	✗
HTH 27.11	✗	✗	✗	✗	✗	✗	✗	✗
HTH 35.12	✗	✗	✗	✗	✗	✗	✗	✗

✓: ja ✗: nein

GABELTRÄGER

Unsere Gabelträger erfüllen selbst die Anforderungen der anspruchsvollsten Sektoren wie Steinbrüche und Bergwerke und eignen sich für jeden Einsatz, auch unter Extrembedingungen. Unter dem Angebot an einfachen Gabelträgern bis hin zu Schwerlastträgern mit überdimensionierten Gabelzinken finden Sie garantiert das für Ihre Arbeitsansprüche passende Modell.

Erkundigen Sie sich bei Ihrem Händler nach der Kompatibilität und Tragfähigkeit des jeweiligen Zubehörs.

GABELTRÄGER MIT SCHWIMMENDEN GABELZINKEN 3 T

ATT-03-016

Gabelträger mit einer Traglast von 3.000 kg. Mit den schwimmenden, 1.200 mm langen Gabelzinken können Lasten auch auf unebenen Flächen aufgenommen werden. Für mehr Sicherheit im Straßenverkehr können die Gabelzinken in der Transportstellung arretiert werden.

FCS 3T FIX

			RFID
3.000 kg	1.200 mm	220 mm (min.) - 1.036 mm (max.)	✓

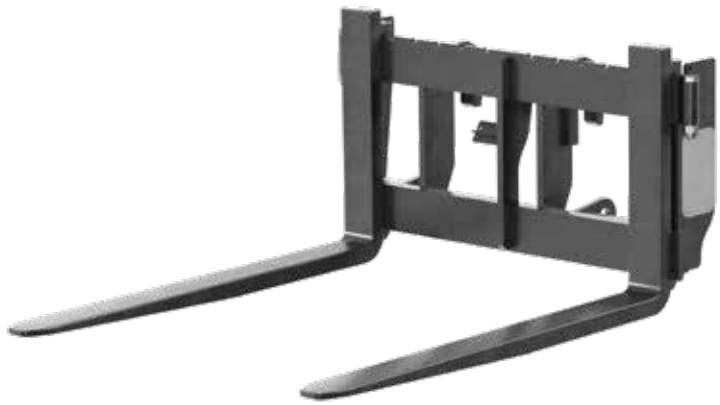

FEM-GABELTRÄGER 3 T

ATT-03-034

FEM-Gabelträger mit einer Traglast von 3.000 kg und einer Breite von 1.040 mm. Mit den 1.200 mm langen, seitlich verschiebbaren Gabelzinken ist er ideal für den Umschlag aller Arten von palettierten Lasten und allen sonstigen Anwendungen, die nicht schwimmende Gabelzinken erfordern.

FCFS 3T FIX

			RFID
3.000 kg	1.200 mm	240 mm (min.) - 1.040 mm (max.)	✓

FEM-GABELTRÄGER 3 T MIT SEITENSCHIEBER

ATT-03-066

FEM-Gabelträger mit einer Traglast von 3.000 kg und einer Breite von 1.100 mm. Die 1.200 mm langen Gabelzinken, die mittels eines hydraulischen Seitenschiebers direkt von der Kabine aus seitlich verschiebbar sind, eignen sich ideal für den Umschlag aller Arten von palettierten Lasten und für alle sonstigen Anwendungen, die nicht schwimmende Gabelzinken erfordern.

FCTF 3T FIX			
			RFID
3.000 kg	1.200 mm	380 mm (min.) - 980 mm (max.)	✓

FEM-GABELTRÄGER 3 T MIT SEITENSCHIEBER UND ZINKENVERSTELLUNG

ATT-03-068

FEM-Gabelträger mit einer Traglast von 3.000 kg und einer Breite von 1.100 mm. Die 1.200 mm langen Gabelzinken sind ideal für den Umschlag aller Arten von palettierten Lasten und für alle sonstigen Anwendungen, die nicht schwimmende Gabelzinken erfordern. Die Gabelzinken lassen sich direkt aus der Kabine entweder einzeln durch die hydraulische Zinkenverstellung bewegen oder mittels des hydraulischen Seitenschiebers seitlich verschieben.

FCPT 3T FIX			
			R.F.ID.
3.000 kg	1.200 mm	360 mm (min.) - 1.030 mm (max.)	✓

FEM-GABELTRÄGER 3 T MIT ZINKENVERSTELLUNG

ATT-03-067

FEM-Gabelträger mit einer Traglast von 3.000 kg und einer Breite von 1.100 mm. Die 1.200 mm langen Gabelzinken sind ideal für den Umschlag aller Arten von palettierten Lasten und für alle sonstigen Anwendungen, die nicht schwimmende Gabelzinken erfordern. Ausgestattet mit einer Zinkenverstellung, mit der die einzelnen Gabelzinken hydraulisch bewegt werden können.

FCS 3T FIX			
			RFID
3.000 kg	1.200 mm	360 mm (min.) - 1.030 mm (max.)	✓

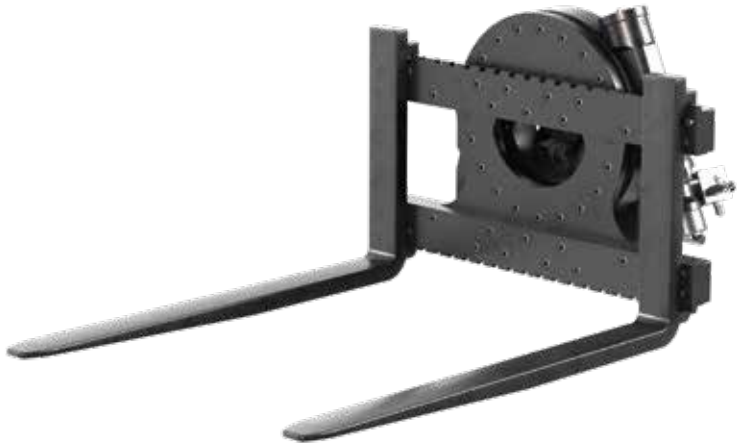

FEM-GABELTRÄGER 2,5 T MIT SEITENKIPPVORRICHTUNG - ENTLEEREN VON BEHÄLTERN

ATT-03-054

Der FEM-Gabelträger mit Seitenkippvorrichtung ermöglicht dem Bediener ein schnelles Entleeren der Behälter durch seitliches Neigen des Gabelträgers. Mittels stufenloser 360°-Drehung können die Behälter in einer einzigen fließenden Bewegung in die Entnahmeposition zurückgebracht werden. Mit einer Traglast von 2.500 kg ist er zur Optimierung der Produktivität und Arbeitszeitverkürzung besonders für den Einsatz in den Branchen Landwirtschaft, Logistik und Recycling geeignet.

RFCFS 2,5 FIX			
2.500 kg	1.200 mm	205 mm (min.) - 1.014 mm (max.)	360°

GABELTRÄGER MIT SCHWIMMENDEN GABELZINKEN 4,5 T

ATT-03-042

Gabelträger mit einer Traglast von 4.500 kg. Mit den schwimmenden, 1.200 mm langen Gabelzinken können Lasten auch auf unebenen Flächen aufgenommen werden. Für mehr Sicherheit im Straßenverkehr können die Gabelzinken in der Transportstellung arretiert werden.

FC 4,5T FIX			
			RFID
4.500 kg	1.200 mm	600 mm (min.) - 1.040 mm (max.)	✓

GABELTRÄGER MIT SCHWIMMENDEN GABELZINKEN 5 T

ATT-03-039

Gabelträger mit einer Traglast von 5.000 kg. Mit den schwimmenden, 1.200 mm langen Gabelzinken können Lasten auch auf unebenen Flächen aufgenommen werden. Für mehr Sicherheit im Straßenverkehr können die Gabelzinken in der Transportstellung arretiert werden.

FC 5T FIX			
			RFID
5.000 kg	1.200 mm	220 mm (min.) - 1.035 mm (max.)	✓

GABELTRÄGER MIT SCHWIMMENDEN GABELZINKEN 5,5 T

ATT-03-040

Gabelträger mit einer Traglast von 5.500 kg. Mit den schwimmenden, 1.200 mm langen Gabelzinken können Lasten auch auf unebenen Flächen aufgenommen werden. Für mehr Sicherheit im Straßenverkehr können die Gabelzinken in der Transportstellung arretiert werden.

FC 5,5T FIX			
			RFID
5.500 kg	1.200 mm	220 mm (min.) - 1.035 mm (max.)	✓

GABELTRÄGER MIT SCHWIMMENDEN GABELZINKEN 6 T

ATT-03-004

Gabelträger mit einer Traglast von 6.000 kg. Mit den schwimmenden, 1.200 mm langen Gabelzinken können Lasten auch auf unebenen Flächen aufgenommen werden. Für mehr Sicherheit im Straßenverkehr können die Gabelzinken in der Transportstellung arretiert werden.

FC 6T FIX L S			
			RFID
6.000 kg	1.200 mm	600 mm (min.) - 1.040 mm (max.)	✓

GABELTRÄGER MIT SCHWIMMENDEN GABELZINKEN 7 T

ATT-03-011

Gabelträger mit einer Traglast von 7.000 kg. Mit den schwimmenden, 1.200 mm langen Gabelzinken können Lasten auch auf unebenen Flächen aufgenommen werden. Für mehr Sicherheit im Straßenverkehr können die Gabelzinken in der Transportstellung arretiert werden.

FC 7T FIX S

			RFID
7.000 kg	1.200 mm	600 mm (min.) - 1.040 mm (max.)	✓

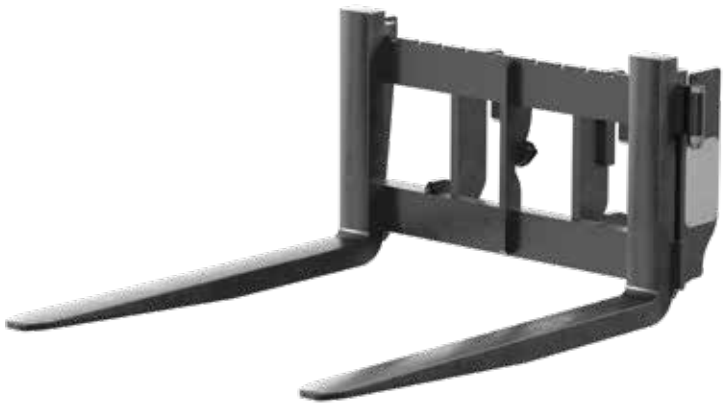

FEM-GABELTRÄGER 5 T

ATT-03-060

FEM-Gabelträger mit einer Traglast von 5.000 kg und einer Breite von 1.160 mm. Mit den 1.200 mm langen, seitlich verschiebbaren Gabelzinken ist er ideal für den Umschlag aller Arten von palettierten Lasten und für alle sonstigen Anwendungen, die nicht schwimmende Gabelzinken erfordern.

FCF 1,3 FIX

			RFID
5.000 kg	1.200 mm	240 mm (min.) -1.036 mm (max.)	✓

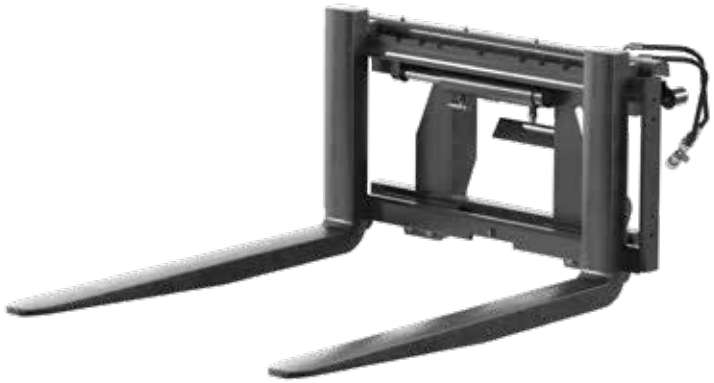

FEM-GABELTRÄGER MIT SEITENSCHIEBER

ATT-03-061

FEM-Gabelträger mit einer Traglast von 3.500 kg und einer Breite von 1.100 mm. Die 1.200 mm langen Gabelzinken, die mittels eines hydraulischen Seitenschiebers direkt von der Kabine aus seitlich verschiebbar sind, eignen sich ideal für den Umschlag aller Arten von palettierten Lasten und für alle sonstigen Anwendungen, die nicht schwimmende Gabelzinken erfordern.

FCTF 3,5T FIX

			RFID
3.500 kg	1.200 mm	380 mm (min.) - 980 mm (max.)	✓

FEM-GABELTRÄGER MIT ZINKENVERSTELLUNG

ATT-03-062

FEM-Gabelträger mit einer Traglast von 3.500 kg und einer Breite von 1.100 mm. Die 1.200 mm langen Gabelzinken sind ideal für den Umschlag aller Arten von palettierten Lasten und für alle sonstigen Anwendungen, die nicht schwimmende Gabelzinken erfordern. Ausgestattet mit einer Zinkenverstellung, mit der die einzelnen Gabelzinken hydraulisch bewegt werden können.

FCPF 3,5 FIX

			RFID
3.500 kg	1.200 mm	360 mm (min.) - 1.030 mm (max.)	✓

FEM-GABELTRÄGER MIT SEITENSCHIEBER UND ZINKENVERSTELLUNG

ATT-03-063

FEM-Gabelträger mit einer Traglast von 3.500 kg und einer Breite von 1.100 mm. Die 1.200 mm langen Gabelzinken sind ideal für den Umschlag aller Arten von palettierten Lasten und für alle sonstigen Anwendungen, die nicht schwimmende Gabelzinken erfordern. Die Gabelzinken lassen sich direkt aus der Kabine entweder einzeln durch die hydraulische Zinkenverstellung bewegen oder mittels des hydraulischen Seitenschiebers seitlich verschieben.

FCTF 3,5 FIX

			RFID
3.500 kg	1.200 mm	360 mm (min.) - 1030 mm (max.)	✓

FEM-GABELTRÄGER FÜR TH

ATT-03-043

FEM-Gabelträger mit einer Traglast von 6.000 kg und einer Breite von 1.300 mm. Mit den 1.200 mm langen, seitlich verschiebbaren Gabelzinken ist er ideal für den Umschlag aller Arten von palettierten Lasten und allen sonstigen Anwendungen, die nicht schwimmende Gabelzinken erfordern.

FCF 1,3 FIX

			RFID
6.000 kg ** Die Traglast variiert je nach Zielmaschine (4,5 t; 5 t; 5,5 t)*	1.200 mm	280 mm (min.) -1.300 mm (max.)	✓

GABELTRÄGER MIT ZINKENVERSTELLUNG

ATT-03-045

Gabelträger für die TH-Reihe (außer TH 3.6) mit einer Breite von 1.026 mm. Die 1.200 mm langen Gabelzinken sind ideal für den Umschlag aller Arten von palettierten Lasten und allen sonstigen Anwendungen, die nicht schwimmende Gabelzinken erfordern. Ausgestattet mit einer Zinkenverstellung, mit der die einzelnen Gabelzinken hydraulisch bewegt werden können.

FCP FIX

			RFID
6.000 kg ** Die Traglast variiert je nach Zielmaschine (4,5 t; 5 t; 5,5 t)*	1.200 mm	256 mm (min.) - -1.026 mm (max.)	✓

FEM-GABELTRÄGER MIT SEITENSCHIEBER

ATT-03-044

FEM-Gabelträger mit einer Traglast von 5.000 kg und einer Breite von 1.200 mm. Die 1.200 mm langen Gabelzinken, die mittels eines hydraulischen Seitenschiebers direkt von der Kabine aus seitlich verschiebbar sind, sind ideal für den Umschlag aller Arten von palettierten Lasten und allen sonstigen Anwendungen, die nicht schwimmende Gabelzinken erfordern.

FCTF

				RFID
5.000 kg **Die Traglast variiert je nach Zielmaschine (4,5 t; 5 t; 5,5 t)*	1.200 mm	270 mm (min.) - 1.200 mm (max.)	100 mm	✓

FEM-GABELTRÄGER MIT SEITENSCHIEBER UND ZINKENVERSTELLUNG

ATT-03-046

Gabelträger für TH-Reihe (außer TH 3.6) mit einer Breite von 1.100 mm. Die 1.200 mm langen Gabelzinken sind ideal für den Umschlag aller Arten von palettierten Lasten und allen sonstigen Anwendungen, die nicht schwimmende Gabelzinken erfordern. Die Gabelzinken lassen sich direkt aus der Kabine entweder einzeln durch die hydraulische Zinkenverstellung bewegen oder mittels des hydraulischen Seitenschiebers seitlich verschieben.

FCPT FIX R

			RFID
6.000 kg ** Die Traglast variiert je nach Zielmaschine (4,5 t; 5 t; 5,5 t)*	1.200 mm	560 mm (min.) - 1.100 mm (max.)	✓

BREITER GABELTRÄGER MIT LANGEN GABELZINKEN (72X72")

ATT-03-048

Gabelträger für TH-Reihe (außer TH 3.6) mit einer Breite von 1.840 mm. Mit den schwimmenden, auf 1.830 mm verlängerten Gabelzinken können sperrigere Lasten auch auf unebenen Flächen aufgenommen werden. Für mehr Sicherheit im Straßenverkehr können die Gabelzinken in der Transportstellung arretiert werden.

FC 72x72 FIX

			RFID
4.500 kg ** Die Traglast variiert je nach Zielmaschine (4,5 t; 5 t; 5,5 t)*	1.830 mm	600 mm (min.) - 1.840 mm (max.)	✓

BREITER GABELTRÄGER MIT LANGEN GABELZINKEN (72X60")

ATT-03-049

Gabelträger für TH-Reihe (außer TH 3.6) mit einer Breite von 1.840 mm. Mit den schwimmenden, auf 1.520 mm verlängerten Gabelzinken können sperrigere Lasten auch auf unebenen Flächen aufgenommen werden. Für mehr Sicherheit im Straßenverkehr können die Gabelzinken in der Transportstellung arretiert werden.

FC 6x5 FIX			
			RFID
4.500 kg ** Die Traglast variiert je nach Zielmaschine (4,5 t; 5 t; 5,5 t)*	1.520 mm	600 mm (min.) - 1.840 mm (max.)	✓

GABELTRÄGER MIT SCHWIMMENDEN GABELZINKEN 5 T

ATT-03-001

Gabelträger mit einer Traglast von 5.000 kg. Mit den schwimmenden, 1.200 mm langen Gabelzinken können Lasten auch auf unebenen Flächen aufgenommen werden. Für mehr Sicherheit im Straßenverkehr können die Gabelzinken in der Transportstellung arretiert werden.

FC 5T			
			RFID
5.000 kg	1.200 mm	520 mm (min.) - 1.040 mm (max.)	✓

STANDARD-FEM-GABELTRÄGER 5 T

ATT-03-003

FEM-Gabelträger mit einer Traglast von 5.000 kg und einer Breite von 1.300 mm. Mit den 1.200 mm langen, seitlich verschiebbaren Gabelzinken ist er ideal für den Umschlag aller Arten von palettierten Lasten und allen sonstigen Anwendungen, die nicht schwimmende Gabelzinken erfordern.

FCF 5T 1,3			
			RFID
5.000 kg	1.200 mm	260 mm (min.) - 1.300 mm (max.)	✓

GABELTRÄGER MIT SCHWIMMENDEN GABELZINKEN 6 T

ATT-03-006

Gabelträger mit einer Traglast von 6.000 kg. Mit den schwimmenden, 1.200 mm langen Gabelzinken können Lasten auch auf unebenen Flächen aufgenommen werden. Für mehr Sicherheit im Straßenverkehr können die Gabelzinken in der Transportstellung arretiert werden.

FC 6T L			
			RFID
6.000 kg	1.200 mm	330 mm (min.) - 1.040 mm (max.)	✓

FEM-GABELTRÄGER 6 T

ATT-03-010

FEM-Gabelträger mit einer Traglast von 6.000 kg und einer Breite von 1.300 mm. Mit den 1.200 mm langen, seitlich verschiebbaren Gabelzinken ist er ideal für den Umschlag aller Arten von palettierten Lasten und allen sonstigen Anwendungen, die nicht schwimmende Gabelzinken erfordern.

FCF 6T 1,3			
			RFID
6.000 kg	1.200 mm	280 mm (min.) - 1.310 mm (max.)	✓

BREITER GABELTRÄGER 6 T MIT SCHWIMMENDEN, 1.500 MM LANGEN GABELZINKEN

ATT-03-009

Gabelträger mit einer Traglast von 6.000 kg und einer Breite von 1.840 mm. Mit den schwimmenden, auf 1.550 mm verlängerten Gabelzinken können sperrigere Lasten auch auf unebenen Flächen aufgenommen werden. Für mehr Sicherheit im Straßenverkehr können die Gabelzinken in der Transportstellung arretiert werden. Inklusive Lastschutzgitter.

FC 6T 6x5 FT			
			RFID
6.000 kg	1.550 mm	740 mm (min.) - 1.840 mm (max.)	✓

BREITER GABELTRÄGER 6 T MIT SCHWIMMENDEN, 1.800 MM LANGEN GABELZINKEN

ATT-03-014

Gabelträger mit einer Traglast von 6.000 kg und einer Breite von 1.840 mm. Mit den schwimmenden, auf 1.830 mm verlängerten Gabelzinken können sperrigere Lasten auch auf unebenen Flächen aufgenommen werden. Für mehr Sicherheit im Straßenverkehr können die Gabelzinken in der Transportstellung arretiert werden.

FC 6T 72x72 FIX

			RFID
6.000 kg	1.830 mm	700 mm (min.) - 1.840 mm (max.)	✓

GABELTRÄGER MIT SCHWIMMENDEN GABELZINKEN 8 T

ATT-03-015

Gabelträger mit einer Traglast von 8.000 kg. Mit den schwimmenden, 1.200 mm langen Gabelzinken können Lasten auch auf unebenen Flächen aufgenommen werden. Für mehr Sicherheit im Straßenverkehr können die Gabelzinken in der Transportstellung arretiert werden.

FC 8T L

			RFID
8.000 kg	1.200 mm	330 mm (min.) - 1.040 mm (max.)	✓

GABELTRÄGER MIT SCHWIMMENDEN GABELZINKEN 8 T

ATT-03-007

Gabelträger mit einer Traglast von 8.000 kg. Mit den schwimmenden, 1.200 mm langen Gabelzinken können Lasten auch auf unebenen Flächen aufgenommen werden. Für mehr Sicherheit im Straßenverkehr können die Gabelzinken in der Transportstellung arretiert werden.

FC 8T 46 L			
			RFID
8.000 kg	1.200 mm	530 mm (min.) - 1.040 mm (max.)	✓

BREITER GABELTRÄGER 8 T MIT SCHWIMMENDEN, 1.800 MM LANGEN GABELZINKEN

ATT-03-017

Gabelträger mit einer Traglast von 8.000 kg und einer Breite von 1.840 mm. Mit den schwimmenden, auf 1.830 mm verlängerten Gabelzinken können sperrigere Lasten auch auf unebenen Flächen aufgenommen werden. Für mehr Sicherheit im Straßenverkehr können die Gabelzinken in der Transportstellung arretiert werden.

FC 8T 72x72			
			RFID
8.000 kg	1.830 mm	580 mm (min.) - 1.840 mm (max.)	✓

GABELTRÄGER 8 T MIT ZINKENVERSTELLUNG

ATT-03-035

Gabelträger mit einer Traglast von 8.000 kg und einer Breite von 1.126 mm. Die 1.200 mm langen Gabelzinken sind ideal für den Umschlag aller Arten von palettierten Lasten und für alle sonstigen Anwendungen, die nicht schwimmende Gabelzinken erfordern.

FC 8T 46 L

			RFID
8.000 kg	1.200 mm	300 mm (min.) - 1.030 mm (max.)	✓

GABELSTAPLER 8 T BREIT MIT GABELN 1.800 MM UND POSITIONIERER

ATT-03-058

Gabelträger mit einer Traglast von 8.000 kg und einer Breite von 1.840 mm. Die auf 1.830 mm verlängerten Gabelzinken sind ideal für den Umschlag von sperrigen palettierten Lasten und für alle sonstigen Anwendungen, die nicht schwimmende Gabelzinken erfordern. Ausgestattet mit einer Zinkenverstellung, mit der die einzelnen Gabelzinken hydraulisch bewegt werden können.

FC 8T 72x72

			RFID
8.000 kg	1.840 mm	300 mm (min.) - 1.840 mm (max.)	✓

FEM-GABELTRÄGER 8 T

ATT-03-037

FEM-Gabelträger mit einer Traglast von 8.000 kg und einer Breite von 1.300 mm. Mit den 1.200 mm langen, seitlich verschiebbaren Gabelzinken ist er ideal für den Umschlag aller Arten von palettierten Lasten und allen sonstigen Anwendungen, die nicht schwimmende Gabelzinken erfordern.

FCF 8T SH 1,3			
			RFID
8.000 kg	1.200 mm	320 mm (min.) - 1.320 mm (max.)	✓

GABELTRÄGER MIT SCHWIMMENDEN GABELZINKEN 10 T

ATT-03-047

Gabelträger mit einer Traglast von 10.000 kg. Mit den schwimmenden, 1.200 mm langen Gabelzinken können Lasten auch auf unebenen Flächen aufgenommen werden. Für mehr Sicherheit im Straßenverkehr können die Gabelzinken in der Transportstellung arretiert werden.

FC 10T			
			RFID
10.000 kg	1.200 mm	580 mm (min.) - 1.040 mm (max.)	✓

GABELTRÄGER MIT SCHWIMMENDEN GABELZINKEN 13 T MIT ZINKENVERSTELLUNG

ATT-03-021

Gabelträger mit einer Traglast von 13.000 kg. Mit den schwimmenden, 1.200 mm langen Gabelzinken können Lasten auch auf unebenen Flächen aufgenommen werden. Ausgestattet mit einer Zinkenverstellung, mit der die einzelnen Gabelzinken hydraulisch bewegt werden können. Inklusive Lastschutzgitter.

FCP 13T			
			RFID
13.000 kg	1.270 mm	850 mm (min.) - 1.780 mm (max.)	✓

KIPPBARER, ROTIERENDER FEM-GABELTRÄGER

ATT-03-002

Kippbare, rotierende Gabelträger für den Umschlag von sperrigen Materialien auf engstem Raum. Im Gegensatz zu Standard-Gabeln sind sie rotierend und kippbar, so dass die Ladung während des Be- und Entladens ausgerichtet werden kann. Sie bieten eine frontale Traglast von bis zu 5.000 kg, eine gedrehte Traglast von bis zu 2.500 kg, eine kontinuierliche Drehung um 360° und eine Neigung von bis zu 70°.

RFCT 5				
				RFID
5.000 kg	1.200 mm	min. 850 mm	360°	✓

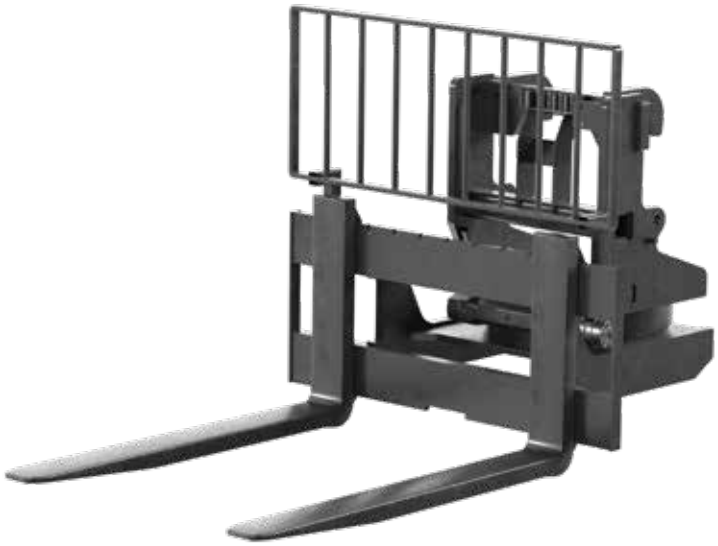

ROTIERENDER FEM-GABELTRÄGER

ATT-03-041

Rotierender FEM-Gabelträger für den Umschlag von sperrigen Materialien auf engstem Raum. Es ist eine vollständige 360°-Drehung in bis zu 3 m Höhe möglich. Danach beträgt die max.imale Drehbewegung +/- 90° und wird automatisch durch die jeweiligen Arbeitsbedingungen begrenzt. Die Gabelzinken können mit einer manuellen Drehsperre ausgestattet werden, um den Arbeitswinkel auf +/- 90° zu reduzieren. Dieses Anbaugerät bietet eine frontale Tragfähigkeit von bis zu 5.000 kg und eine rotierende Traglast von 2.500 kg. Die frontale Tragfähigkeit des Anbaugeräts kann je nach verwendetem Modell variieren.

RFC 5					
					RFID
5.000 kg	1.200 mm	1.120 mm	45°	360°	✓

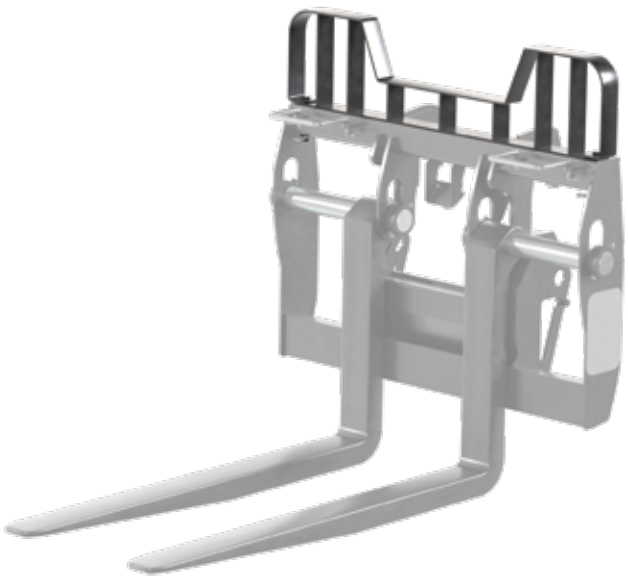

LASTSCHUTZGITTER FÜR GABELTRÄGER MIT SCHWIMMENDEN GABELZINKEN

ATT-03-038

Lastschutzgitter für Gabelträger mit schwimmenden Gabelzinken, um sowohl die Last zu halten als auch die Sicherheit des Bedieners zu erhöhen.

PC
250 x 60 mm

LASTSCHUTZGITTER FÜR FEM-GABELTRÄGER

ATT-03-005

Lastschutzgitter für FEM-Gabelträger, um sowohl die Last zu halten als auch die Sicherheit des Bedieners zu erhöhen.

PCF
1.140 x 620 mm

GABELTRÄGER MIT SCHWIMMENDEN GABELZINKEN 10 T

ATT-03-018

Gabelträger mit einer Traglast von 10.000 kg. Mit den schwimmenden, 1.500 mm langen Gabelzinken können Lasten auch auf unebenen Flächen aufgenommen werden. Inklusive Lastschutzgitter.

F 10T			
10.000 kg	1.500 mm	810 mm (min.) - 1.750 mm (max.)	RFID ✓

GABELTRÄGER MIT SCHWIMMENDEN GABELZINKEN 10 T MIT ZINKENVERSTELLUNG

ATT-03-019

Gabelträger mit einer Traglast von 10.000 kg. Mit den schwimmenden, 1.500 mm langen Gabelzinken können Lasten auch auf unebenen Flächen aufgenommen werden. Ausgestattet mit einer Zinkenverstellung, mit der die einzelnen Gabelzinken hydraulisch bewegt werden können. Inklusive Lastschutzgitter.

FCP 10T			
			RFID
10.000 kg	1.500 mm	820 mm (min.) - 1.740 mm (max.)	✓

BREITER GABELTRÄGER 10 T MIT SCHWIMMENDEN, 2.500 MM LANGEN GABELZINKEN UND ZINKENVERSTELLUNG

ATT-03-020

Gabelträger mit einer Traglast von 10.000 kg. Mit den schwimmenden, auf 2.500 mm verlängerten Gabelzinken können Lasten auch auf unebenen Flächen aufgenommen werden. Ausgestattet mit einer Zinkenverstellung, mit der die einzelnen Gabelzinken hydraulisch bewegt werden können. Inklusive Lastschutzgitter.

FCP 10T 2,5 C			
			RFID
10.000 kg	2.500 mm	820 mm (min.) - 2.300 mm (max.)	✓

BREITER GABELTRÄGER 10 T MIT ZINKENVERSTELLUNG UND SEITENSCHIEBER

ATT-03-036

Gabelträger mit einer Traglast von 10.000 kg. Mit den schwimmenden, auf 1.500 mm verlängerten Gabelzinken können Lasten auch auf unebenen Flächen aufgenommen werden. Die Gabelzinken lassen sich direkt aus der Kabine entweder einzeln durch die hydraulische Zinkenverstellung bewegen oder mittels des hydraulischen Seitenschiebers seitlich verschieben. Inklusive Lastschutzgitter.

FCPT 10T 1,5			
			RFID
10.000 kg	1.270 mm	580 mm (min.) - 1.040 mm (max.)	✓

GABELTRÄGER MIT SCHWIMMENDEN GABELZINKEN 12,2 T

ATT-03-013

Gabelträger mit einer Traglast von 12.250 kg. Mit den schwimmenden, auf 1.500 mm verlängerten Gabelzinken können Lasten auch auf unebenen Flächen aufgenommen werden. Inklusive Lastschutzgitter.

FC 12,2T			
			RFID
12.250 kg	1.500 mm	850 mm (min.) - 1.770 mm (max.)	✓

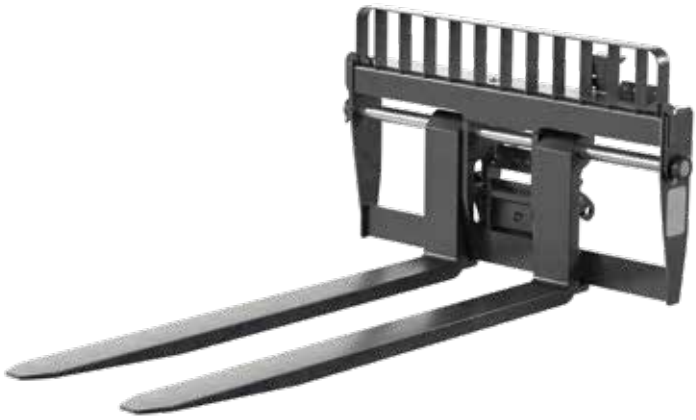

GABELTRÄGER 12,2 T MIT SCHWIMMENDEN, 2.500 MM LANGEN GABELZINKEN

ATT-03-050

Gabelträger mit einer Traglast von 12.250 kg. Mit den schwimmenden, auf 2.500 mm verlängerten Gabelzinken können Lasten auch auf unebenen Flächen aufgenommen werden. Inklusive Lastschutzgitter.

FC 12,2T 2,5			
			RFID
12.250 kg	2.500 mm	850 mm (min.) - 1.770 mm (max.)	✓

GABELTRÄGER MIT SCHWIMMENDEN GABELZINKEN 12,2 T MIT ZINKENVERSTELLUNG

ATT-03-051

Gabelträger mit einer Traglast von 12.200 kg. Mit den schwimmenden, auf 1.500 mm verlängerten Gabelzinken können Lasten auch auf unebenen Flächen aufgenommen werden. Ausgestattet mit einer Zinkenverstellung, mit der die einzelnen Gabelzinken hydraulisch bewegt werden können. Inklusive Lastschutzgitter.

FCP 12,2T			
			RFID
12.200 kg	1.500 mm	850 mm (min.) - 1.770 mm (max.)	✓

GABELTRÄGER 12,2 T MIT SCHWIMMENDEN, 2.500 MM LANGEN GABELZINKEN UND ZINKENVERSTELLUNG

ATT-03-052

Gabelträger mit einer Traglast von 12.200 kg. Mit den schwimmenden, 2.500 mm langen Gabelzinken können Lasten auch auf unebenen Flächen aufgenommen werden. Ausgestattet mit einer Zinkenverstellung, mit der die einzelnen Gabelzinken hydraulisch bewegt werden können. Inklusive Lastschutzgitter.

FCP 12,2T 2,5

			RFID
12.200 kg	2.500 mm	850 mm (min.) - 1.770 mm (max.)	✓

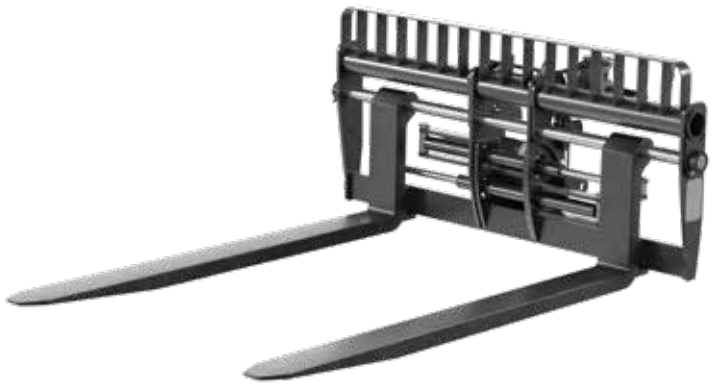

GABELTRÄGER 12,2 T MIT SCHWIMMENDEN GABELZINKEN FÜR CONTAINERUMSCHLAG UND ZINKENVERSTELLUNG

ATT-03-053

Gabelträger mit einer Traglast von 12.200 kg. Mit den schwimmenden, 2.500 mm langen Gabelzinken und einer erweiterten Breite auf 2.300 mm ist er ideal für den Containerumschlag. Ausgestattet mit einer Zinkenverstellung, mit der die einzelnen Gabelzinken hydraulisch bewegt werden können. Inklusive Lastschutzgitter.

FCP 12,2T 2,5 C

			RFID
12.200 kg	2.500 mm	850 mm (min.) - 2.300 mm (max.)	✓

GABELTRÄGER MIT SCHWIMMENDEN GABELZINKEN 16 T

ATT-03-022

Gabelträger mit einer Traglast von 16.000 kg. Mit den schwimmenden, 1.500 mm langen Gabelzinken können Lasten auch auf unebenen Flächen aufgenommen werden. Inklusive Lastschutzgitter.

F 16T			
			RFID
16.000 kg	1.500 mm	1.130 mm (min.) - 2.000 mm (max.)	✓

GABELTRÄGER MIT SCHWIMMENDEN GABELZINKEN 16 T MIT ZINKENVERSTELLUNG

ATT-03-023

Gabelträger mit einer Traglast von 16.000 kg. Mit den schwimmenden, 1.500 mm langen Gabelzinken können Lasten auch auf unebenen Flächen aufgenommen werden. Ausgestattet mit einer Zinkenverstellung, mit der die einzelnen Gabelzinken hydraulisch bewegt werden können. Inklusive Lastschutzgitter.

FCP 16T				
				RFID
16.000 kg	1.500 mm	1.160 mm (min.) - 2.000 mm (max.)	+/- 300 mm	✓

GABELTRÄGER 16 T MIT SCHWIMMENDEN, 2.400 MM LANGEN GABELZINKEN UND MIT ZINKENVERSTELLUNG

ATT-03-024

Gabelträger mit einer Traglast von 16.000 kg. Mit den schwimmenden, auf 2.400 mm verlängerten Gabelzinken können Lasten auch auf unebenen Flächen aufgenommen werden. Die Gabelzinken lassen sich direkt aus der Kabine entweder einzeln durch die hydraulische Zinkenverstellung bewegen oder mittels des hydraulischen Seitenschiebers seitlich verschieben. Inklusive Lastschutzgitter.

FCPT 16 2,4

16.000 kg	2.400 mm	570 mm (min.) - 1.990 mm (max.)	+/- 300 mm	✓

BREITER GABELTRÄGER 16 T MIT SCHWIMMENDEN, 2.400 MM LANGEN GABELZINKEN UND ZINKENVERSTELLUNG

ATT-03-025

Gabelträger mit einer Traglast von 16.000 kg. Mit den schwimmenden, auf 2.400 mm verlängerten Gabelzinken können Lasten auch auf unebenen Flächen aufgenommen werden. Ausgestattet mit einer Zinkenverstellung, mit der die einzelnen Gabelzinken hydraulisch bewegt werden können. Inklusive Lastschutzgitter.

FCPT 16T C

16.000 kg	2.400 mm	1.268 mm (min.) - 2.300 mm (max.)	✓

GABELTRÄGER MIT SCHWIMMENDEN GABELZINKEN 20 T MIT ZINKENVERSTELLUNG

ATT-03-026

Gabelträger mit einer Traglast von 20.000 kg. Mit den schwimmenden, 1.500 mm langen Gabelzinken können Lasten auch auf unebenen Flächen aufgenommen werden. Ausgestattet mit einer Zinkenverstellung, mit der die einzelnen Gabelzinken hydraulisch bewegt werden können. Inklusive Lastschutzgitter.

FCP 20T			
			RFID
20.000 kg	1.500 mm	1.160 mm (min.) - 2.000 mm (max.)	✓

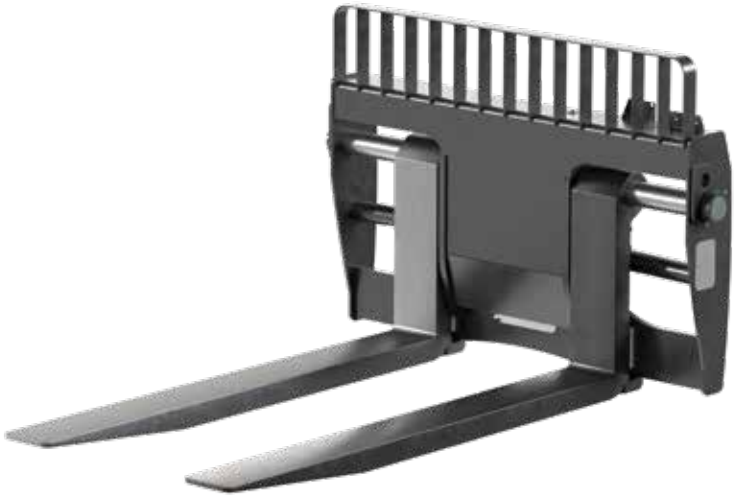

GABELTRÄGER 25 T - MIT 2.400 MM LANGEN GABELZINKEN

ATT-03-057

Gabelträger mit einer Traglast von 25.000 kg. Mit den auf 2.400 mm verlängerten Gabelzinken können sperrigere Lasten auch auf unebenen Flächen aufgenommen werden.

F 25T			
			RFID
25.000 kg	2.400 mm	1.240 mm (min.) - 2.000 mm (max.)	✓

BREITER GABELTRÄGER 25 T - MIT 2.400 MM LANGEN GABELZINKEN UND ZINKENVERSTELLUNG

ATT-03-055

Gabelträger mit einer Traglast von 25.000 kg. Mit den auf 2.400 mm verlängerten Gabelzinken können Lasten auch auf unebenen Flächen aufgenommen werden. Ausgestattet mit einer Zinkenverstellung, mit der die einzelnen Gabelzinken hydraulisch bewegt werden können. Inklusive Lastschutzgitter.

FCP 25T 2,4

			RFID
25.000 kg	2.400 mm	1.235 mm (min.) - 2.315 mm (max.)	✓

BREITER GABELTRÄGER 25 T - MIT 2.400 MM LANGEN GABELZINKEN, ZINKENVERSTELLUNG UND SEITENSCHIEBER

ATT-03-056

Gabelträger mit einer Traglast von 25.000 kg. Mit den auf 2.400 mm verlängerten Gabelzinken können Lasten auch auf unebenen Flächen aufgenommen werden.Die Gabelzinken lassen sich direkt aus der Kabine entweder einzeln durch die hydraulische Zinkenverstellung bewegen oder mittels des hydraulischen Seitenschiebers seitlich verschieben.

F 25T

			RFID
25.000 kg	2.400 mm	730 mm (min.) - 2.550 mm (max.)	✓

GABELTRÄGER MIT SCHWIMMENDEN GABELZINKEN 27 T MIT ZINKENVERSTELLUNG

ATT-03-029

Gabelträger mit einer Traglast von 27.000 kg. Mit den schwimmenden, auf 2.400 mm verlängerten Gabelzinken können Lasten auch auf unebenen Flächen aufgenommen werden. Ausgestattet mit einer Zinkenverstellung, mit der die einzelnen Gabelzinken hydraulisch bewegt werden können. Inklusive Lastschutzgitter.

FCP 27T			
			RFID
27.000 kg	2.400 mm	1.430 mm (min.) - 2.400 mm (max.)	✓

GABELTRÄGER MIT SCHWIMMENDEN GABELZINKEN 30 T MIT ZINKENVERSTELLUNG

ATT-03-030

Gabelträger mit einer Traglast von 30.000 kg. Mit den schwimmenden, auf 2.400 mm verlängerten Gabelzinken können Lasten auch auf unebenen Flächen aufgenommen werden. Ausgestattet mit einer Zinkenverstellung, mit der die einzelnen Gabelzinken hydraulisch bewegt werden können. Inklusive Lastschutzgitter.

FCP 30T			
			RFID
30.000 kg	2.400 mm	1.360 mm (min) - 1.990 mm (max)	✓

GABELTRÄGER 30 T MIT SCHWIMMENDEN, IN DER BREITE AUSZIEHBAREN GABELZINKEN UND ZINKENVERSTELLUNG

ATT-03-032

Gabelträger mit einer Traglast von 30.000 kg. Mit den tiefergelegten, schwimmenden, auf 2.400 mm verlängerten Gabelzinken können Lasten auch auf unebenen Flächen aufgenommen werden. Ausgestattet mit einer Zinkenverstellung, mit der die einzelnen Gabelzinken hydraulisch bewegt werden können. Inklusive Lastschutzgitter.

FCEP 30T 2,4 R

			RFID
30.000 kg	2.400 mm	1.360 mm (min) - 2.500 mm (max)	✓

BREITER GABELTRÄGER MIT SCHWIMMENDEN GABELZINKEN 30 T UND MIT ZINKENVERSTELLUNG UND SEITENSCHIEBER

ATT-03-031

Gabelträger mit einer Traglast von 30.000 kg. Mit den schwimmenden, auf 2.400 mm verlängerten Gabelzinken können Lasten auch auf unebenen Flächen aufgenommen werden. Die Gabelzinken lassen sich direkt aus der Kabine entweder einzeln durch die hydraulische Zinkenverstellung bewegen oder mittels des hydraulischen Seitenschiebers seitlich verschieben.

FCPT 30T 2,4 R

				RFID
30.000 kg	2.400 mm	830 mm (min) - 2.650 mm (max)	+/- 300 mm	✓

GABELTRÄGER MIT SCHWIMMENDEN GABELZINKEN 35 T MIT ZINKENVERSTELLUNG

ATT-03-033

Gabelträger mit einer Traglast von 35.000 kg. Mit den schwimmenden, auf 2.400 mm verlängerten Gabelzinken können Lasten auch auf unebenen Flächen aufgenommen werden. Ausgestattet mit einer Zinkenverstellung, mit der die einzelnen Gabelzinken hydraulisch bewegt werden können. Inklusive Lastschutzgitter.

FCP 35T			
			RFID
35.000 kg	2.400 mm	1.400 mm (min) - 2.030 mm (max)	✓

KOMPATIBILITÄT

	ATT-**03-001**	ATT-**03-002**	ATT-**03-003**	ATT-**03-004**	ATT-**03-006**	ATT-**03-007**	ATT-**03-009**
RTH 5.18	✓	✓	✓	✗	✓	✗	✓
RTH 5.21	✓	✓	✓	✗	✓	✗	✓
RTH 5.23	✓	✓	✓	✗	✓	✗	✓
RTH 5.25	✓	✓	✓	✗	✓	✗	✓
RTH 6.22 EC/TC	✓	✓	✓	✗	✓	✗	✓
RTH 6.26 EC/TC	✓	✓	✓	✗	✓	✗	✓
RTH 6.31 EC/TC	✓	✓	✓	✗	✓	✗	✓
RTH 8.27/TC	✓	✓	✓	✗	✓	✗	✓
RTH 8.35/TC	✓	✓	✓	✗	✓	✗	✓
RTH 8.39/TC	✓	✓	✓	✗	✓	✗	✓
RTH 8.46	✓	✓	✓	✗	✓	✓	✓
RTH 8.51	✓	✓	✓	✗	✓	✓	✓
RTH 10.37	✓	✓	✓	✗	✓	✗	✓
RTH 13.26	✓	✓	✓	✗	✓	✗	✓
TH 3.6	✗	✗	✗	✗	✗	✗	✗
TH 3,5.7	✗	✗	✗	✗	✗	✗	✗
TH 3,5.9	✗	✗	✗	✗	✗	✗	✗
TH 4.15 S/SP	✗	✗	✗	✗	✗	✗	✗
TH 4.19 S/SP	✗	✗	✗	✗	✗	✗	✗
TH 4,5.19 P	✗	✓	✗	✓	✗	✗	✗
TH 5.8 P	✗	✓	✗	✓	✗	✗	✗
TH 5,5.15/P	✗	✓	✗	✓	✗	✗	✗
TH 5,5.19 P	✗	✓	✗	✓	✗	✗	✗
TH 5,5.24 P	✗	✓	✗	✓	✗	✗	✗
TH 6.20 P	✗	✓	✗	✓	✗	✗	✗
TH 7.10 P	✗	✓	✗	✓	✗	✗	✗
HTH 10.10	✗	✗	✗	✗	✗	✗	✗
HTH 12.10	✗	✗	✗	✗	✗	✗	✗
HTH 16.10	✗	✗	✗	✗	✗	✗	✗
HTH 20.10	✗	✗	✗	✗	✗	✗	✗
HTH 25.11	✗	✗	✗	✗	✗	✗	✗
HTH 27.11	✗	✗	✗	✗	✗	✗	✗
HTH 35.12	✗	✗	✗	✗	✗	✗	✗

	ATT-**03-010**	ATT-**03-011**	ATT-**03-013**	ATT-**03-014**	ATT-**03-15**	ATT-**03-016**	ATT-**03-017**
RTH 5.18	✓	X	X	✓	✓	X	✓
RTH 5.21	✓	X	X	✓	✓	X	✓
RTH 5.23	✓	X	X	✓	✓	X	✓
RTH 5.25	✓	X	X	✓	✓	X	✓
RTH 6.22 EC/TC	✓	X	X	✓	✓	X	✓
RTH 6.26 EC/TC	✓	X	X	✓	✓	X	✓
RTH 6.31 EC/TC	✓	X	X	✓	✓	X	✓
RTH 8.27/TC	✓	X	X	✓	✓	X	✓
RTH 8.35/TC	✓	X	X	✓	✓	X	✓
RTH 8.39/TC	✓	X	X	✓	✓	X	✓
RTH 8.46	✓	X	X	✓	✓	X	X
RTH 8.51	✓	X	X	✓	✓	X	X
RTH 10.37	✓	X	X	✓	✓	X	✓
RTH 13.26	✓	X	X	✓	✓	X	✓
TH 3.6	X	X	X	X	X	✓	X
TH 3,5.7	X	X	X	X	X	X	X
TH 3,5.9	X	X	X	X	X	X	X
TH 4.15 S/SP	X	X	X	X	X	X	X
TH 4.19 S/SP	X	X	X	X	X	X	X
TH 4,5.19 P	X	✓	X	X	X	X	X
TH 5.8 P	X	✓	X	X	X	X	X
TH 5,5.15/P	X	✓	X	X	X	X	X
TH 5,5.19 P	X	✓	X	X	X	X	X
TH 5,5.24 P	X	✓	X	X	X	X	X
TH 6.20 P	X	✓	X	X	X	X	X
TH 7.10 P	X	✓	X	X	X	X	X
HTH 10.10	X	X	✓	X	X	X	X
HTH 12.10	X	X	✓	X	X	X	X
HTH 16.10	X	X	X	X	X	X	X
HTH 20.10	X	X	X	X	X	X	X
HTH 25.11	X	X	X	X	X	X	X
HTH 27.11	X	X	X	X	X	X	X
HTH 35.12	X	X	X	X	X	X	X

✓: ja X: nein

KOMPATIBILITÄT

	ATT-**03-018**	ATT-**03-019**	ATT-**03-020**	ATT-**03-021**	ATT-**03-022**	ATT-**03-023**	ATT-**03-024**
RTH 5.18	✗	✗	✗	✓	✗	✗	✗
RTH 5.21	✗	✗	✗	✓	✗	✗	✗
RTH 5.23	✗	✗	✗	✓	✗	✗	✗
RTH 5.25	✗	✗	✗	✓	✗	✗	✗
RTH 6.22 EC/TC	✗	✗	✗	✓	✗	✗	✗
RTH 6.26 EC/TC	✗	✗	✗	✓	✗	✗	✗
RTH 6.31 EC/TC	✗	✗	✗	✓	✗	✗	✗
RTH 8.27/TC	✗	✗	✗	✓	✗	✗	✗
RTH 8.35/TC	✗	✗	✗	✓	✗	✗	✗
RTH 8.39/TC	✗	✗	✗	✓	✗	✗	✗
RTH 8.46	✗	✗	✗	✓	✗	✗	✗
RTH 8.51	✗	✗	✗	✓	✗	✗	✗
RTH 10.37	✗	✗	✗	✓	✗	✗	✗
RTH 13.26	✗	✗	✗	✓	✗	✗	✗
TH 3.6	✗	✗	✗	✗	✗	✗	✗
TH 3,5.7	✗	✗	✗	✗	✗	✗	✗
TH 3,5.9	✗	✗	✗	✗	✗	✗	✗
TH 4.15 S/SP	✗	✗	✗	✗	✗	✗	✗
TH 4.19 S/SP	✗	✗	✗	✗	✗	✗	✗
TH 4,5.19 P	✗	✗	✗	✗	✗	✗	✗
TH 5.8 P	✗	✗	✗	✗	✗	✗	✗
TH 5,5.15/P	✗	✗	✗	✗	✗	✗	✗
TH 5,5.19 P	✗	✗	✗	✗	✗	✗	✗
TH 5,5.24 P	✗	✗	✗	✗	✗	✗	✗
TH 6.20 P	✗	✗	✗	✗	✗	✗	✗
TH 7.10 P	✗	✗	✗	✗	✗	✗	✗
HTH 10.10	✓	✓	✓	✗	✗	✗	✗
HTH 12.10	✓	✓	✓	✗	✗	✗	✗
HTH 16.10	✗	✗	✗	✗	✓	✓	✓
HTH 20.10	✗	✗	✗	✗	✓	✓	✓
HTH 25.11	✗	✗	✗	✗	✓	✓	✓
HTH 27.11	✗	✗	✗	✗	✓	✓	✓
HTH 35.12	✗	✗	✗	✗	✓	✓	✓

	ATT-**03-025**	ATT-**03-026**	ATT-**03-029**	ATT-**03-030**	ATT-**03-031**	ATT-**03-032**	ATT-**03-033**
RTH 5.18	X	X	X	X	X	X	X
RTH 5.21	X	X	X	X	X	X	X
RTH 5.23	X	X	X	X	X	X	X
RTH 5.25	X	X	X	X	X	X	X
RTH 6.22 EC/TC	X	X	X	X	X	X	X
RTH 6.26 EC/TC	X	X	X	X	X	X	X
RTH 6.31 EC/TC	X	X	X	X	X	X	X
RTH 8.27/TC	X	X	X	X	X	X	X
RTH 8.35/TC	X	X	X	X	X	X	X
RTH 8.39/TC	X	X	X	X	X	X	X
RTH 8.46	X	X	X	X	X	X	X
RTH 8.51	X	X	X	X	X	X	X
RTH 10.37	X	X	X	X	X	X	X
RTH 13.26	X	X	X	X	X	X	X
TH 3.6	X	X	X	X	X	X	X
TH 3,5.7	X	X	X	X	X	X	X
TH 3,5.9	X	X	X	X	X	X	X
TH 4.15 S/SP	X	X	X	X	X	X	X
TH 4.19 S/SP	X	X	X	X	X	X	X
TH 4,5.19 P	X	X	X	X	X	X	X
TH 5.8 P	X	X	X	X	X	X	X
TH 5,5.15/P	X	X	X	X	X	X	X
TH 5,5.19 P	X	X	X	X	X	X	X
TH 5,5.24 P	X	X	X	X	X	X	X
TH 6.20 P	X	X	X	X	X	X	X
TH 7.10 P	X	X	X	X	X	X	X
HTH 10.10	X	X	X	X	X	X	X
HTH 12.10	X	X	X	X	X	X	X
HTH 16.10	✓	✓	✓	✓	✓	✓	✓
HTH 20.10	✓	✓	✓	✓	✓	✓	✓
HTH 25.11	✓	✓	✓	✓	✓	✓	✓
HTH 27.11	✓	✓	✓	✓	✓	✓	✓
HTH 35.12	✓	✓	✓	✓	✓	✓	✓

✓: ja X: nein

KOMPATIBILITÄT

	ATT-**03-034**	ATT-**03-035**	ATT-**03-036**	ATT-**03-037**	ATT-**03-039**	ATT-**03-040**	ATT-**03-041**
RTH 5.18	✗	✗	✗	✓	✗	✗	✓
RTH 5.21	✗	✗	✗	✓	✗	✗	✓
RTH 5.23	✗	✗	✗	✓	✗	✗	✓
RTH 5.25	✗	✗	✗	✓	✗	✗	✓
RTH 6.22 EC/TC	✗	✗	✗	✓	✗	✗	✓
RTH 6.26 EC/TC	✗	✗	✗	✓	✗	✗	✓
RTH 6.31 EC/TC	✗	✗	✗	✓	✗	✗	✓
RTH 8.27/TC	✗	✓	✗	✓	✗	✗	✓
RTH 8.35/TC	✗	✓	✗	✓	✗	✗	✓
RTH 8.39/TC	✗	✓	✗	✓	✗	✗	✓
RTH 8.46	✗	✗	✗	✓	✗	✗	✓
RTH 8.51	✗	✗	✗	✓	✗	✗	✓
RTH 10.37	✗	✗	✗	✓	✗	✗	✓
RTH 13.26	✗	✗	✗	✓	✗	✗	✓
TH 3.6	✓	✗	✗	✗	✗	✗	✗
TH 3,5.7	✗	✗	✗	✗	✓	✗	✗
TH 3,5.9	✗	✗	✗	✗	✓	✗	✗
TH 4.15 S/SP	✗	✗	✗	✗	✗	✗	✗
TH 4.19 S/SP	✗	✗	✗	✗	✗	✗	✗
TH 4,5.19 P	✗	✗	✗	✗	✗	✓	✓
TH 5.8 P	✗	✗	✗	✗	✓	✓	✓
TH 5,5.15/P	✗	✗	✗	✗	✗	✓	✓
TH 5,5.19 P	✗	✗	✗	✗	✗	✓	✓
TH 5,5.24 P	✗	✗	✗	✗	✗	✗	✓
TH 6.20 P	✗	✗	✗	✗	✗	✗	✓
TH 7.10 P	✗	✗	✗	✗	✗	✓	✓
HTH 10.10	✗	✗	✓	✗	✗	✗	✗
HTH 12.10	✗	✗	✓	✗	✗	✗	✗
HTH 16.10	✗	✗	✗	✗	✗	✗	✗
HTH 20.10	✗	✗	✗	✗	✗	✗	✗
HTH 25.11	✗	✗	✗	✗	✗	✗	✗
HTH 27.11	✗	✗	✗	✗	✗	✗	✗
HTH 35.12	✗	✗	✗	✗	✗	✗	✗

	ATT-**03-042**	ATT-**03-043**	ATT-**03-044**	ATT-**03-045**	ATT-**03-046**	ATT-**03-047**	ATT-**03-048**
RTH 5.18	X	X	X	X	X	✓	X
RTH 5.21	X	X	X	X	X	✓	X
RTH 5.23	X	X	X	X	X	✓	X
RTH 5.25	X	X	X	X	X	✓	X
RTH 6.22 EC/TC	X	X	X	X	X	✓	X
RTH 6.26 EC/TC	X	X	X	X	X	✓	X
RTH 6.31 EC/TC	X	X	X	X	X	✓	X
RTH 8.27/TC	X	X	X	X	X	✓	X
RTH 8.35/TC	X	X	X	X	X	✓	X
RTH 8.39/TC	X	X	X	X	X	✓	X
RTH 8.46	X	X	X	X	X	✓	X
RTH 8.51	X	X	X	X	X	✓	X
RTH 10.37	X	X	X	X	X	✓	X
RTH 13.26	X	X	X	X	X	✓	X
TH 3.6	X	X	X	X	X	X	X
TH 3,5.7	X	X	X	X	X	X	X
TH 3,5.9	X	X	X	X	X	X	X
TH 4.15 S/SP	✓	X	X	X	X	X	✓
TH 4.19 S/SP	✓	X	X	X	X	X	✓
TH 4,5.19 P	✓	✓	✓	✓	✓	X	✓
TH 5.8 P	✓	✓	✓	✓	✓	X	✓
TH 5,5.15/P	✓	✓	✓	✓	✓	X	✓
TH 5,5.19 P	✓	✓	✓	✓	✓	X	✓
TH 5,5.24 P	✓	✓	✓	✓	✓	X	✓
TH 6.20 P	X	✓	✓	✓	✓	X	✓
TH 7.10 P	✓	✓	✓	✓	✓	X	✓
HTH 10.10	X	X	X	X	X	X	X
HTH 12.10	X	X	X	X	X	X	X
HTH 16.10	X	X	X	X	X	X	X
HTH 20.10	X	X	X	X	X	X	X
HTH 25.11	X	X	X	X	X	X	X
HTH 27.11	X	X	X	X	X	X	X
HTH 35.12	X	X	X	X	X	X	X

✓: ja X: nein

KOMPATIBILITÄT

	ATT-**03-049**	ATT-**03-050**	ATT-**03-051**	ATT-**03-052**	ATT-**03-053**	ATT-**03-054**	ATT-**03-055**
RTH 5.18	✗	✗	✗	✗	✗	✗	✗
RTH 5.21	✗	✗	✗	✗	✗	✗	✗
RTH 5.23	✗	✗	✗	✗	✗	✗	✗
RTH 5.25	✗	✗	✗	✗	✗	✗	✗
RTH 6.22 EC/TC	✗	✗	✗	✗	✗	✗	✗
RTH 6.26 EC/TC	✗	✗	✗	✗	✗	✗	✗
RTH 6.31 EC/TC	✗	✗	✗	✗	✗	✗	✗
RTH 8.27/TC	✗	✗	✗	✗	✗	✗	✗
RTH 8.35/TC	✗	✗	✗	✗	✗	✗	✗
RTH 8.39/TC	✗	✗	✗	✗	✗	✗	✗
RTH 8.46	✗	✗	✗	✗	✗	✗	✗
RTH 8.51	✗	✗	✗	✗	✗	✗	✗
RTH 10.37	✗	✗	✗	✗	✗	✗	✗
RTH 13.26	✗	✗	✗	✗	✗	✗	✗
TH 3.6	✗	✗	✗	✗	✗	✓	✗
TH 3,5.7	✗	✗	✗	✗	✗	✗	✗
TH 3,5.9	✗	✗	✗	✗	✗	✗	✗
TH 4.15 S/SP	✓	✗	✗	✗	✗	✗	✗
TH 4.19 S/SP	✓	✗	✗	✗	✗	✗	✗
TH 4,5.19 P	✓	✗	✗	✗	✗	✗	✗
TH 5.8 P	✓	✗	✗	✗	✗	✗	✗
TH 5,5.15/P	✓	✗	✗	✗	✗	✗	✗
TH 5,5.19 P	✓	✗	✗	✗	✗	✗	✗
TH 5,5.24 P	✓	✗	✗	✗	✗	✗	✗
TH 6.20 P	✓	✗	✗	✗	✗	✗	✗
TH 7.10 P	✓	✗	✗	✗	✗	✗	✗
HTH 10.10	✗	✓	✓	✓	✓	✗	✗
HTH 12.10	✗	✓	✓	✓	✓	✗	✗
HTH 16.10	✗	✗	✗	✗	✗	✗	✓
HTH 20.10	✗	✗	✗	✗	✗	✗	✓
HTH 25.11	✗	✗	✗	✗	✗	✗	✓
HTH 27.11	✗	✗	✗	✗	✗	✗	✓
HTH 35.12	✗	✗	✗	✗	✗	✗	✓

	ATT-**03-056**	ATT-**03-057**	ATT-**03-058**	ATT-**03-060**	ATT-**03-061**	ATT-**03-062**	ATT-**03-063**
RTH 5.18	X	X	✓	X	X	X	X
RTH 5.21	X	X	✓	X	X	X	X
RTH 5.23	X	X	✓	X	X	X	X
RTH 5.25	X	X	✓	X	X	X	X
RTH 6.22 EC/TC	X	X	✓	X	X	X	X
RTH 6.26 EC/TC	X	X	✓	X	X	X	X
RTH 6.31 EC/TC	X	X	✓	X	X	X	X
RTH 8.27/TC	X	X	✓	X	X	X	X
RTH 8.35/TC	X	X	✓	X	X	X	X
RTH 8.39/TC	X	X	✓	X	X	X	X
RTH 8.46	X	X	X	X	X	X	X
RTH 8.51	X	X	X	X	X	X	X
RTH 10.37	X	X	X	X	X	X	X
RTH 13.26	X	X	X	X	X	X	X
TH 3.6	X	X	X	X	X	X	X
TH 3,5.7	X	X	X	✓	✓	✓	✓
TH 3,5.9	X	X	X	✓	✓	✓	✓
TH 4.15 S/SP	X	X	X	X	X	X	X
TH 4.19 S/SP	X	X	X	X	X	X	X
TH 4,5.19 P	X	X	X	X	X	X	X
TH 5.8 P	X	X	X	X	X	X	X
TH 5,5.15/P	X	X	X	X	X	X	X
TH 5,5.19 P	X	X	X	X	X	X	X
TH 5,5.24 P	X	X	X	X	X	X	X
TH 6.20 P	X	X	X	X	X	X	X
TH 7.10 P	X	X	X	X	X	X	X
HTH 10.10	X	X	X	X	X	X	X
HTH 12.10	X	X	X	X	X	X	X
HTH 16.10	✓	✓	X	X	X	X	X
HTH 20.10	✓	✓	X	X	X	X	X
HTH 25.11	✓	✓	X	X	X	X	X
HTH 27.11	✓	✓	X	X	X	X	X
HTH 35.12	✓	✓	X	X	X	X	X

✓: ja X: nein

	ATT-**03-066**	ATT-**03-067**	ATT-**03-068**
RTH 5.18	✗	✗	✗
RTH 5.21	✗	✗	✗
RTH 5.23	✗	✗	✗
RTH 5.25	✗	✗	✗
RTH 6.22 EC/TC	✗	✗	✗
RTH 6.26 EC/TC	✗	✗	✗
RTH 6.31 EC/TC	✗	✗	✗
RTH 8.27/TC	✗	✗	✗
RTH 8.35/TC	✗	✗	✗
RTH 8.39/TC	✗	✗	✗
RTH 8.46	✗	✗	✗
RTH 8.51	✗	✗	✗
RTH 10.37	✗	✗	✗
RTH 13.26	✗	✗	✗
TH 3.6	✓	✓	✓
TH 3,5.7	✗	✗	✗
TH 3,5.9	✗	✗	✗
TH 4.15 S/SP	✗	✗	✗
TH 4.19 S/SP	✗	✗	✗
TH 4,5.19 P	✗	✗	✗
TH 5.8 P	✗	✗	✗
TH 5,5.15/P	✗	✗	✗
TH 5,5.19 P	✗	✗	✗
TH 5,5.24 P	✗	✗	✗
TH 6.20 P	✗	✗	✗
TH 7.10 P	✗	✗	✗
HTH 10.10	✗	✗	✗
HTH 12.10	✗	✗	✗
HTH 16.10	✗	✗	✗
HTH 20.10	✗	✗	✗
HTH 25.11	✗	✗	✗
HTH 27.11	✗	✗	✗
HTH 35.12	✗	✗	✗

GITTERMASTAUSLEGER MIT/OHNE SEILWINDE

Die leistungsstarken und vielseitigen Gittermastausleger sind perfekt für die unterschiedlichsten Einsatzbereiche. Sie sind so konzipiert, dass sie sich jedem Arbeitseinsatz anpassen und Ihnen somit immer die beste Lösung bieten.

Erkundigen Sie sich bei Ihrem Händler nach der Kompatibilität und Tragfähigkeit des jeweiligen Zubehörs.

GITTERMASTAUSLEGER MIT SEILWINDE MIT EINZELZUG 800 KG

ATT-04-005

Der Gittermastausleger mit integrierter Seilwinde am Anbaugerät bietet zusätzliche 7 Meter Reichweite. Ideal für die Handhabung leichter und volumin.öser Lasten auch in unzugänglichen Bereichen. Max.imale Kapazität von 800 kg. Gittermastkonstruktion aus Rohrprofilen mit optimalem Gewicht-Leistungs-Verhältnis. Seilwinde mit Seilanpressrolle und hydraulischem Endschalter für die Seilauf-/-abrollung.

JW 800					
					RFID
800 kg	7.293 mm	10 mm	30 m	60 m/min.	✓

GITTERMASTAUSLEGER MIT SEILWINDE MIT EINZELZUG 900 KG

ATT-04-028

Der Gittermastausleger mit integrierter Seilwinde am Anbaugerät bietet zusätzliche 3,85 Meter Reichweite. Ideal für die Handhabung leichter und volumin.öser Lasten auch in unzugänglichen Bereichen. Max.imale Kapazität von 900 kg. Gittermastkonstruktion aus Rohrprofilen mit optimalem Gewicht-Leistungs-Verhältnis. Seilwinde mit Seilanpressrolle und hydraulischem Endschalter für die Seilauf-/-abrollung.

JW 900					
					RFID
900 kg	3.850 mm	10 mm	24/44 m	48/24 m/min.	✓

GITTERMASTAUSLEGER MIT SEILWINDE MIT EINZELZUG 1,5 T

ATT-04-011

Der Gittermastausleger mit integrierter Seilwinde am Anbaugerät bietet zusätzliche 2,2 Meter Reichweite. Ideal für die Handhabung leichter und volumin.öser Lasten auch in unzugänglichen Bereichen. Max.imale Kapazität von 1.500 kg. Gittermastkonstruktion aus Rohrprofilen mit optimalem Gewicht-Leistungs-Verhältnis. Seilwinde mit Seilanpressrolle und hydraulischem Endschalter für die Seilauf-/-abrollung.

JW 1500					
					RFID
1.500 kg	2.160 mm	10 mm	24 m	52 m/min.	✓

GITTERMASTAUSLEGER MIT DOPPELZUG-SEILWINDE 2 T

ATT-04-015

Der Gittermastausleger mit integrierter Seilwinde am Anbaugerät bietet zusätzliche 2 Meter Reichweite. Ideal für die Handhabung leichter und volumin.öser Lasten auch in unzugänglichen Bereichen. Max.imale Kapazität von 2.000 kg. Gittermastkonstruktion aus Rohrprofilen mit optimalem Gewicht-Leistungs-Verhältnis. Seilwinde mit Seilanpressrolle und hydraulischem Endschalter für die Seilauf-/-abrollung.

JW 2000					
					RFID
2.000 kg	2.390 mm	10 mm	24 m	24 m/min.	✓

GITTERMASTAUSLEGER MIT SEILWINDE MIT EINZELZUG 2,7 T

ATT-04-017

Der Gittermastausleger mit integrierter Seilwinde am Anbaugerät bietet zusätzliche 1,7 Meter Reichweite. Ideal für die Handhabung leichter und volumin.öser Lasten auch in unzugänglichen Bereichen. Max.imale Kapazität von 2.700 kg. Gittermastkonstruktion aus Rohrprofilen mit optimalem Gewicht-Leistungs-Verhältnis. Seilwinde mit Seilanpressrolle und hydraulischem Endschalter für die Seilauf-/-abrollung.

JW 2700					
					RFID
2.700 kg	1.700 mm	12 mm	50 m	30 m/min.	✓

GITTERMASTAUSLEGER MIT SEILWINDE MIT EINZELZUG 3 T

ATT-04-019

Der Gittermastausleger mit integrierter Seilwinde am Anbaugerät bietet zusätzliche 1,7 Meter Reichweite. Ideal für die Handhabung leichter und volumin.öser Lasten auch in unzugänglichen Bereichen. Max.imale Kapazität von 3.000 kg. Gittermastkonstruktion aus Rohrprofilen mit optimalem Gewicht-Leistungs-Verhältnis. Seilwinde mit Seilanpressrolle und hydraulischem Endschalter für die Seilauf-/-abrollung.

JW 3000					
					RFID
3.000 kg	1.700 mm	12 mm	50 m	30 m/min.	✓

GITTERMASTAUSLEGER MIT LASTHAKEN 600 KG

ATT-04-001

Der Gittermastausleger mit zugelassenem, drehbarem Lasthaken bietet zusätzliche 4 Meter Reichweite. Ideal zum Heben von leichten und volumin.ösen Lasten auch in unzugänglichen Bereichen. Max.imale Kapazität von 600 kg. Gittermastkonstruktion aus Rohrprofilen mit optimalem Größe-Leistungs-Verhältnis.

J 600		
		RFID
600 kg	3.947 mm	✓

AUSLEGER MIT LASTHAKEN 2 T [1,2 M]

ATT-04-002

Doppel-T-Ausleger mit zugelassenem, drehbarem Lasthaken, der eine Erhöhung der Reichweite um weitere 1,2 Meter ermöglicht. Ideal zum Heben voluminöser Lasten bis 2.000 kg auch in schwer unzugänglichen Bereichen.

JW 2000					
					RFID
2.000 kg	1.200 mm	-	-	-	✓

KASTENAUSLEGER MIT LASTHAKEN 2 T

ATT-04-013

Der Doppel-T-Kastenausleger mit zugelassenem, drehbarem Lasthaken bietet zusätzliche 2,8 Meter Reichweite. Ideal zum Heben von volumin.ösen Lasten bis zu 2.000 kg auch in unzugänglichen Bereichen.

J 2000		
		RFID
2.000 kg	2.822 mm	✓

KASTENAUSLEGER MIT LASTHAKEN 4 T

ATT-04-024

Der Kastenausleger mit zugelassenem, drehbarem Lasthaken bietet zusätzliche 2 Meter Reichweite. Ideal zum Heben von volumin.ösen Lasten bis zu 4.000 kg auch in unzugänglichen Bereichen.

J 4000		
		RFID
4.000 kg	2.000 mm	✓

KASTENAUSLEGER MIT ZWEI LASTHAKEN 2 T - 7 T

ATT-04-027

Ausleger mit zwei zugelassenen, drehbaren Lasthaken am Anbaugerät mit einer Tragfähigkeit von 2.000 / 7.000 kg. Der innere am Ausleger integrierte Lasthaken verfügt über die höhere Traglast und bietet zusätzliche 2,8 Meter Reichweite.

J 2000 / 7000		
		RFID
2.000/7.000 kg	2.825 mm	✓

GITTERMASTAUSLEGER MIT SEILWINDE MIT EINZELZUG 800 KG / MIT DOPPELZUG 1,5 T

ATT-04-007

Gittermastausleger mit integrierter Seilwinde am Anbaugerät, verstellbar in zwei verschiedenen Längen und Tragfähigkeiten. Vollständig ausgefahren erhöht sich die Reichweite um weitere 7 Meter, bei einer Tragfähigkeit von 800 kg im Einzelzug. Zusammengeklappt hingegen, mit einer Länge von 3,3 Metern, erlaubt die Tragfähigkeit im Doppelzug das Heben von Lasten bis zu 1.500 kg. Gittermastkonstruktion aus Rohrprofilen mit optimalem Gewicht-Leistungs-Verhältnis. Seilwinde mit Seilanpressrolle und hydraulischem Endschalter für die Seilauf-/-abrollung.

JW 800/1500					
					RFID
800/1.500 kg	7.111/3.300 mm	10 mm	44/24 m	48/24 m/min.	✓

HYDRAULISCHER TELESKOPAUSLEGER MIT LASTHAKEN 1,5 / 2,5 T

ATT-04-021

Teleskopausleger mit Kastenprofil, verstellbar in zwei verschiedenen Längen und Tragfähigkeiten, ausgestattet mit zugelassenem, drehbarem Lasthaken. Vollständig ausgefahren erhöht sich die Reichweite um weitere 2,7 Meter, bei einer Tragfähigkeit von 1.500 kg. Vollständig eingefahren beträgt die Länge 1,8 Meter und die Tragfähigkeit erhöht sich auf 2.500 kg.

JT 2500			
			RFID
2.500 kg (eingefahren) - 1.500 kg (ausgefahren)	1.790 mm (eingefahren) - 2.690 mm (ausgefahren)	900 mm	✓

GITTERMASTAUSLEGER MIT SEILWINDE MIT EINZELZUG 1,2 T / MIT DOPPELZUG 3 T

ATT-04-009

Gittermastausleger mit integrierter Seilwinde am Anbaugerät, verstellbar in zwei verschiedenen Längen und Tragfähigkeiten. Vollständig ausgefahren erhöht sich die Reichweite um weitere 4,5 Meter, bei einer Tragfähigkeit von 1.200 kg im Einzelzug. Zusammengeklappt hingegen, mit einer Länge von 1,6 Metern, erlaubt die Tragfähigkeit im Doppelzug das Heben von Lasten bis zu 3.000 kg. Gittermastkonstruktion aus Rohrprofilen mit optimalem Gewicht-Leistungs-Verhältnis. Seilwinde mit Seilanpressrolle und hydraulischem Endschalter für die Seilauf-/-abrollung.

JW 1200/3000					
					RFID
1.200/3.000 kg	4.500/1.607 mm	10 mm	48/25 m	48/24 m/min.	✓

AUSLEGER MIT SCHWANENHALS MIT LASTHAKEN 3 T

ATT-04-023

Der Ausleger mit Schwanenhals mit zugelassenem, drehbarem Lasthaken bietet zusätzliche 1,5 Meter Reichweite. Ideal für die Handhabung von Lasten bis zu 3.000 kg auch in begrenzten Höhen, Dachböden und Gärtnereien.

JCC 3000			
			RFID
3.000 kg	1.500 mm	1.077 mm	✓

KASTENAUSLEGER MIT LASTHAKEN 8 T

ATT-04-026

Der Kastenausleger mit zugelassenem, drehbarem Lasthaken bietet zusätzliche 3 Meter Reichweite. Ideal zum Heben von volumin.ösen Lasten bis zu 8.000 kg auch in unzugänglichen Bereichen.

J 8000		
		RFID
8.000 kg	3.235 mm	✓

KASTENAUSLEGER MIT 3 LASTHAKEN 20 T - 15 T - 10 T

ATT-04-008

Ausleger mit 3 zugelassenen, drehbaren Lasthaken am Anbaugerät mit einer Tragfähigkeit von 10.000 / 15.000 / 20.000 kg. Der innere am Ausleger integrierte Lasthaken verfügt über die höhere Traglast und bietet zusätzliche 2 Meter Reichweite.

J 20 S-3		
		RFID
10.000 / 15.000 / 20.000 kg	2.230 mm	✓

KOMPATIBILITÄT

	ATT-**04-001**	ATT-**04-002**	ATT-**04-005**	ATT-**04-007**	ATT-**04-008**	ATT-**04-009**
RTH 5.18	✓	✗	✓	✓	✗	✓
RTH 5.21	✓	✗	✓	✓	✗	✓
RTH 5.23	✓	✗	✓	✓	✗	✓
RTH 5.25	✓	✗	✓	✓	✗	✓
RTH 6.22 EC/TC	✓	✗	✓	✓	✗	✓
RTH 6.26 EC/TC	✓	✗	✓	✓	✗	✓
RTH 6.31 EC/TC	✓	✗	✓	✓	✗	✓
RTH 8.27/TC	✓	✗	✓	✓	✗	✓
RTH 8.35/TC	✓	✗	✓	✓	✗	✓
RTH 8.39/TC	✓	✗	✓	✓	✗	✓
RTH 8.46	✓	✗	✓	✓	✗	✓
RTH 8.51	✓	✗	✓	✓	✗	✓
RTH 10.37	✓	✗	✓	✓	✗	✓
RTH 13.26	✓	✗	✓	✓	✗	✓
TH 3.6	✗	✓	✗	✗	✗	✗
TH 3,5.7	✗	✗	✗	✗	✗	✗
TH 3,5.9	✗	✗	✗	✗	✗	✗
TH 4.15 S/SP	✓	✗	✗	✗	✗	✗
TH 4.19 S/SP	✓	✗	✗	✗	✗	✗
TH 4,5.19 P	✓	✗	✗	✗	✗	✓
TH 5.8 P	✓	✗	✗	✗	✗	✓
TH 5,5.15/P	✓	✗	✗	✗	✗	✓
TH 5,5.19 P	✓	✗	✗	✗	✗	✓
TH 5,5.24 P	✓	✗	✗	✗	✗	✓
TH 6.20 P	✓	✗	✗	✗	✗	✓
TH 7.10 P	✓	✗	✗	✗	✗	✓
HTH 10.10	✓	✗	✗	✗	✗	✓
HTH 12.10	✓	✗	✗	✗	✗	✓
HTH 16.10	✗	✗	✗	✗	✓	✗
HTH 20.10	✗	✗	✗	✗	✓	✗
HTH 25.11	✗	✗	✗	✗	✓	✗
HTH 27.11	✗	✗	✗	✗	✓	✗
HTH 35.12	✗	✗	✗	✗	✓	✗

	ATT-**04-011**	ATT-**04-013**	ATT-**04-015**	ATT-**04-017**	ATT-**04-019**	ATT-**04-021**
RTH 5.18	✓	✓	✓	✓	✓	✓
RTH 5.21	✓	✓	✓	✓	✓	✓
RTH 5.23	✓	✓	✓	✓	✓	✓
RTH 5.25	✓	✓	✓	✓	✓	✓
RTH 6.22 EC/TC	✓	✓	✓	✓	✓	✓
RTH 6.26 EC/TC	✓	✓	✓	✓	✓	✓
RTH 6.31 EC/TC	✓	✓	✓	✓	✓	✓
RTH 8.27/TC	✓	✓	✓	✓	✓	✓
RTH 8.35/TC	✓	✓	✓	✓	✓	✓
RTH 8.39/TC	✓	✓	✓	✓	✓	✓
RTH 8.46	✓	✓	✓	✓	✓	✓
RTH 8.51	✓	✓	✓	✓	✓	✓
RTH 10.37	✓	✓	✓	✓	✓	✓
RTH 13.26	✓	✓	✓	✓	✓	✓
TH 3.6	✗	✗	✗	✗	✗	✗
TH 3,5.7	✗	✓	✗	✗	✗	✗
TH 3,5.9	✗	✓	✗	✗	✗	✗
TH 4.15 S/SP	✗	✓	✗	✗	✗	✗
TH 4.19 S/SP	✗	✓	✗	✗	✗	✗
TH 4,5.19 P	✓	✓	✓	✓	✓	✓
TH 5.8 P	✓	✓	✓	✓	✓	✓
TH 5,5.15/P	✓	✓	✓	✓	✓	✓
TH 5,5.19 P	✓	✓	✓	✓	✓	✓
TH 5,5.24 P	✓	✓	✓	✓	✓	✓
TH 6.20 P	✓	✓	✓	✓	✓	✓
TH 7.10 P	✓	✓	✓	✓	✓	✓
HTH 10.10	✓	✓	✓	✓	✓	✓
HTH 12.10	✓	✓	✓	✓	✓	✓
HTH 16.10	✗	✗	✗	✗	✗	✗
HTH 20.10	✗	✗	✗	✗	✗	✗
HTH 25.11	✗	✗	✗	✗	✗	✗
HTH 27.11	✗	✗	✗	✗	✗	✗
HTH 35.12	✗	✗	✗	✗	✗	✗

✓: ja ✗: nein

COMPATIBILITÀ

	ATT-**04-023**	ATT-**04-24**	ATT-**04-026**	ATT-**04-027**	ATT-**04-028**
RTH 5.18	✓	✓	✗	✓	✓
RTH 5.21	✓	✓	✗	✓	✓
RTH 5.23	✓	✓	✗	✓	✓
RTH 5.25	✓	✓	✗	✓	✓
RTH 6.22 EC/TC	✓	✓	✗	✓	✓
RTH 6.26 EC/TC	✓	✓	✗	✓	✓
RTH 6.31 EC/TC	✓	✓	✗	✓	✓
RTH 8.27/TC	✓	✓	✗	✓	✓
RTH 8.35/TC	✓	✓	✗	✓	✓
RTH 8.39/TC	✓	✓	✗	✓	✓
RTH 8.46	✓	✓	✗	✓	✓
RTH 8.51	✓	✓	✗	✓	✓
RTH 10.37	✓	✓	✗	✓	✓
RTH 13.26	✓	✓	✗	✓	✓
TH 3.6	✗	✗	✗	✗	✗
TH 3,5.7	✓	✗	✗	✗	✗
TH 3,5.9	✓	✗	✗	✗	✗
TH 4.15 S/SP	✓	✓	✗	✗	✗
TH 4.19 S/SP	✓	✓	✗	✓	✗
TH 4,5.19 P	✓	✓	✗	✓	✓
TH 5.8 P	✓	✓	✗	✓	✓
TH 5,5.15/P	✓	✓	✗	✓	✓
TH 5,5.19 P	✓	✓	✗	✓	✓
TH 5,5.24 P	✓	✓	✗	✓	✓
TH 6.20 P	✓	✓	✗	✓	✓
TH 7.10 P	✓	✓	✗	✓	✓
HTH 10.10	✓	✓	✗	✗	✓
HTH 12.10	✓	✓	✗	✗	✓
HTH 16.10	✗	✗	✓	✗	✗
HTH 20.10	✗	✗	✓	✗	✗
HTH 25.11	✗	✗	✓	✗	✗
HTH 27.11	✗	✗	✓	✗	✗
HTH 35.12	✗	✗	✓	✗	✗

LASTHAKEN

Die vielseitigen Lasthaken von Magni sind äußerst vielseitig und robust. Sie bieten vielfältige Anwendungsmöglichkeiten im Baugewerbe. Das Sortiment umfasst Lasthaken mit unterschiedlichen Traglasten, um die spezifischen Anforderungen des Marktes zu erfüllen und optimale Leistungen zu garantieren.

Erkundigen Sie sich bei Ihrem Händler nach der Kompatibilität und Tragfähigkeit des jeweiligen Zubehörs.

LASTHAKEN 3 T

ATT-05-004

Zugelassener, um 360° drehbarer Lasthaken mit Sicherheitsverschluss, konzipiert für die Handhabung hängender Lasten. Tragfähigkeit bis zu 3.000 kg. Inklusive Metallträger für die Lagerung.

HS 3			
			RFID
3.000 kg	425 mm	✓	✓

LASTHAKEN 5 T

ATT-05-014

Zugelassener, um 360° drehbarer Lasthaken mit Sicherheitsverschluss, konzipiert für die Handhabung hängender Lasten. Tragfähigkeit bis zu 5.000 kg. Inklusive Metallträger für die Lagerung.

H 5			
			RFID
5.000 kg	500 mm	✓	✓

LASTHAKEN 6 T

ATT-05-001

Zugelassener, um 360° drehbarer Lasthaken mit Sicherheitsverschluss, konzipiert für die Handhabung hängender Lasten. Tragfähigkeit bis zu 6.000 kg. Inklusive Metallträger für die Lagerung.

H 6			
			RFID
6.000 kg	500 mm	✓	✓

LASTHAKEN 7 T

ATT-05-002

Zugelassener, um 360° drehbarer Lasthaken mit Sicherheitsverschluss, konzipiert für die Handhabung hängender Lasten. Tragfähigkeit bis zu 7.000 kg. Inklusive Metallträger für die Lagerung.

H 7			
			RFID
7.000 kg	370 mm	✓	✓

LASTHAKEN 8 T

ATT-05-003

Zugelassener, um 360° drehbarer Lasthaken mit Sicherheitsverschluss, konzipiert für die Handhabung hängender Lasten. Tragfähigkeit bis zu 8.000 kg. Inklusive Metallträger für die Lagerung.

H 8			
			RFID
8.000 kg	910 mm	✓	✓

LASTHAKEN 10 T

ATT-05-005

Zugelassener, um 360° drehbarer Lasthaken mit Sicherheitsverschluss, konzipiert für die Handhabung hängender Lasten. Tragfähigkeit bis zu 10.000 kg. Inklusive Metallträger für die Lagerung.

H 10			
			RFID
10.000 kg	370 mm	✓	✓

LASTHAKEN 13 T

ATT-05-013

Zugelassener, um 360° drehbarer Lasthaken mit Sicherheitsverschluss. Seine kompakte Bauweise und seine Tragfähigkeit bis zu 13.000 kg sind ideal für den Umschlag schwerster Hängelasten.

H 13			
			RFID
13.000 kg	297 mm	✓	✓

LASTHAKEN 16 T

ATT-05-007

Zugelassener, um 360° drehbarer Lasthaken mit Sicherheitsverschluss. Seine kompakte Bauweise und seine Tragfähigkeit bis zu 16.000 kg sind ideal für den Umschlag schwerster Hängelasten.

H 16S			
			RFID
16.000 kg	350 mm	✓	✓

LASTHAKEN 20 T

ATT-05-008

Zugelassener, um 360° drehbarer Lasthaken mit Sicherheitsverschluss. Seine kompakte Bauweise und seine Tragfähigkeit bis zu 20.000 kg sind ideal für den Umschlag schwerster Hängelasten.

H 20S			
20.000 kg	350 mm	✓	✓

LASTHAKEN 30 T

ATT-05-009

Zugelassener, um 360° drehbarer Lasthaken mit Sicherheitsverschluss. Seine kompakte Bauweise und seine Tragfähigkeit bis zu 30.000 kg sind ideal für den Umschlag schwerster Hängelasten.

H 30S			
30.000 kg	400 mm	+/- 30°	✓

LASTHAKEN 40 T (SCHMAL)

ATT-05-011

Zugelassener, um 360° drehbarer Lasthaken mit Sicherheitsverschluss. Seine kompakte Bauweise und seine Tragfähigkeit bis zu 40.000 kg sind ideal für den Umschlag schwerster Hängelasten.

H 40S			
			RFID
40.000 kg	400 mm	+/- 30°	✓

LASTHAKEN 50 T

ATT-05-012

Zugelassener, um 360° drehbarer Lasthaken mit Sicherheitsverschluss. Seine kompakte Bauweise und seine Tragfähigkeit bis zu 50.000 kg sind ideal für den Umschlag schwerster Hängelasten.

H 50			
			RFID
50.000 kg	760 mm	+/- 30°	✓

KOMPATIBILITÄT

	ATT-**05-001**	ATT-**05-002**	ATT-**05-003**	ATT-**05-004**	ATT-**05-005**	ATT-**05-007**
RTH 5.18	✓	✗	✓	✗	✓	✗
RTH 5.21	✓	✗	✓	✗	✓	✗
RTH 5.23	✓	✗	✓	✗	✓	✗
RTH 5.25	✓	✗	✓	✗	✓	✗
RTH 6.22 EC/TC	✓	✗	✓	✗	✓	✗
RTH 6.26 EC/TC	✓	✗	✓	✗	✓	✗
RTH 6.31 EC/TC	✓	✗	✓	✗	✓	✗
RTH 8.27/TC	✓	✗	✓	✗	✓	✗
RTH 8.35/TC	✓	✗	✓	✗	✓	✗
RTH 8.39/TC	✓	✗	✓	✗	✓	✗
RTH 8.46	✓	✗	✓	✗	✓	✗
RTH 8.51	✓	✗	✓	✗	✓	✗
RTH 10.37	✓	✗	✓	✗	✓	✗
RTH 13.26	✓	✗	✓	✗	✓	✗
TH 3.6	✗	✗	✗	✓	✗	✗
TH 3,5.7	✗	✗	✗	✗	✗	✗
TH 3,5.9	✗	✗	✗	✗	✗	✗
TH 4.15 S/SP	✗	✗	✗	✗	✗	✗
TH 4.19 S/SP	✗	✗	✗	✗	✗	✗
TH 4,5.19 P	✓	✓	✗	✗	✗	✗
TH 5.8 P	✓	✓	✗	✗	✗	✗
TH 5,5.15/P	✓	✓	✗	✗	✗	✗
TH 5,5.19 P	✓	✓	✗	✗	✗	✗
TH 5,5.24 P	✓	✓	✗	✗	✗	✗
TH 6.20 P	✓	✓	✗	✗	✗	✗
TH 7.10 P	✓	✓	✗	✗	✗	✗
HTH 10.10	✓	✗	✗	✗	✓	✗
HTH 12.10	✓	✗	✗	✗	✓	✗
HTH 16.10	✗	✗	✗	✗	✗	✓
HTH 20.10	✗	✗	✗	✗	✗	✓
HTH 25.11	✗	✗	✗	✗	✗	✓
HTH 27.11	✗	✗	✗	✗	✗	✓
HTH 35.12	✗	✗	✗	✗	✗	✓

	ATT-**05-008**	ATT-**05-009**	ATT-**05-011**	ATT-**05-012**	ATT-**05-013**	ATT-**05-014**
RTH 5.18	X	X	X	X	✓	✓
RTH 5.21	X	X	X	X	✓	✓
RTH 5.23	X	X	X	X	✓	✓
RTH 5.25	X	X	X	X	✓	✓
RTH 6.22 EC/TC	X	X	X	X	✓	✓
RTH 6.26 EC/TC	X	X	X	X	✓	✓
RTH 6.31 EC/TC	X	X	X	X	✓	✓
RTH 8.27/TC	X	X	X	X	✓	✓
RTH 8.35/TC	X	X	X	X	✓	✓
RTH 8.39/TC	X	X	X	X	✓	✓
RTH 8.46	X	X	X	X	✓	✓
RTH 8.51	X	X	X	X	✓	✓
RTH 10.37	X	X	X	X	✓	✓
RTH 13.26	X	X	X	X	✓	✓
TH 3.6	X	X	X	X	X	X
TH 3,5.7	X	X	X	X	X	✓
TH 3,5.9	X	X	X	X	X	✓
TH 4.15 S/SP	X	X	X	X	X	✓
TH 4.19 S/SP	X	X	X	X	X	✓
TH 4,5.19 P	X	X	X	X	X	✓
TH 5.8 P	X	X	X	X	X	✓
TH 5,5.15/P	X	X	X	X	X	✓
TH 5,5.19 P	X	X	X	X	X	✓
TH 5,5.24 P	X	X	X	X	X	✓
TH 6.20 P	X	X	X	X	X	✓
TH 7.10 P	X	X	X	X	X	✓
HTH 10.10	X	X	X	X	✓	X
HTH 12.10	X	X	X	X	✓	X
HTH 16.10	✓	✓	✓	✓	X	X
HTH 20.10	✓	✓	✓	✓	X	X
HTH 25.11	✓	✓	✓	✓	X	X
HTH 27.11	✓	✓	✓	✓	X	X
HTH 35.12	✓	✓	✓	✓	X	X

✓: ja X: nein

GREIFER

Unsere Greifer wurden für die spezifischen Anforderungen der Berg- und Tagebauindustrie sowie des Logistiksektors entwickelt und bieten Ihnen unübertroffene Flexibilität und Leistung. Ein Sortiment, das speziell für die härtesten Herausforderungen in jeder Arbeitsumgebung entwickelt wurde.

Erkundigen Sie sich bei Ihrem Händler nach der Kompatibilität und Tragfähigkeit des jeweiligen Zubehörs.

TUNNELBOGENGREIFER 4 T

ATT-06-001

Greifer aus hochfestem Material mit einer Tragfähigkeit von 4.000 kg zum Verlegen der Tunnelbögen im Tunnelbau. Die Drehbarkeit um 65° und der Neigungswinkel von 46° max.imieren die Präzision bei den Installationsarbeiten.

RC 4T			
			RFID
4.000 kg	46°	+/- 65° (manuell)	✓

3D-FILM MANIPULATOR 2,5 T

ATT-06-002

Der 3D-Film Manipulator wurde für die Filmin. dustrie entwickelt und verfügt über eine Oberfläche zur Aufnahme von Geräten wie LED-Panels oder Lichtdiffusoren, die bei Studio- oder Außendrehs verwendet werden. Er bietet eine Traglast von 2.500 kg und eine kontinuierliche Drehung um 360°.

3DF 2,5			
			RFID
2.500 kg	360°	360°	✓

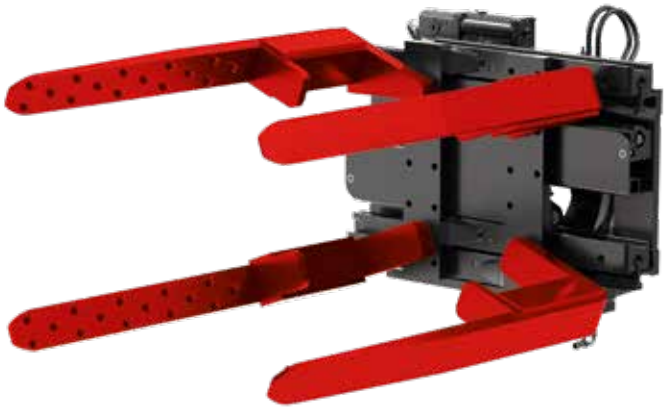

REIFENKLAMMER 2,5 T - 25"

ATT-06-003

Klammer mit einer Tragfähigkeit von 2.500 kg, ideal für die Handhabung von Reifen mit einem Min.destdurchmesser von 1.220 mm bis zu einem Höchstdurchmesser von 2.350 mm. Das Öffnen/ Schließen erfolgt hydraulisch, der Drehbereich umfasst 360°. Perfektes Festhalten der Reifen dank der rutschfesten Gabeln. OPT-02-022 „Doppelter Hydraulikanschluss am Auslegerkopf" ist für die Verwendung des Greifers erforderlich und muss separat bestellt werden.

DIE ERFORDERLICHEN VORBEREITUNGEN ÜBERPRÜFEN

TC 2,5.25

	Min.	Max.			RFID
2.500 kg	1.220 mm	2.350 mm	360°	✗	✓

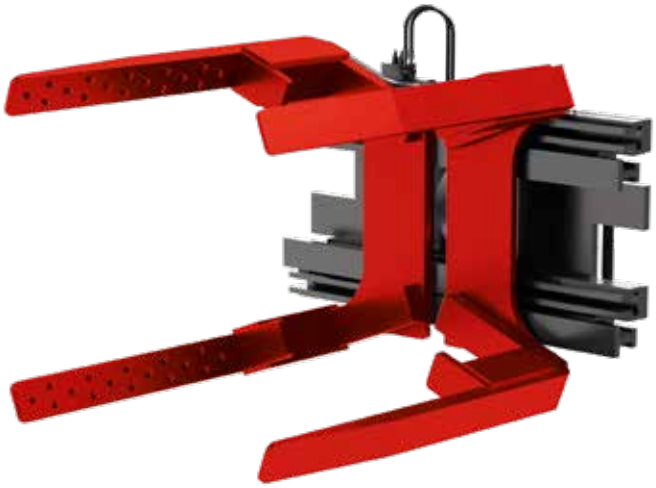

REIFENKLAMMER 3,8 T - 49"

ATT-06-005

Klammer mit einer Tragfähigkeit von 3.800 kg, ideal für die Handhabung von Reifen mit einem Min.destdurchmesser von 1.580 mm bis zu einem Höchstdurchmesser von 3.130 mm. Das Öffnen/ Schließen erfolgt hydraulisch, der Drehbereich umfasst 360°. Perfektes Festhalten der Reifen dank der rutschfesten Gabeln. OPT-02-022 „Doppelter Hydraulikanschluss am Auslegerkopf" ist für die Verwendung des Greifers erforderlich und muss separat bestellt werden.

DIE ERFORDERLICHEN VORBEREITUNGEN ÜBERPRÜFEN

TC 3,8.49

	Min.	Max.			RFID
3.800 kg	1.580 mm	3.130 mm	360°	✗	✓

ROHRGREIFER 1.000 KG

ATT-06-009

Greifer für die Handhabung von Rohren mit einer Tragfähigkeit von 1.000 kg und einem Durchmesser von min. 242 mm bzw. max. 580 mm. Der Greifer verfügt über drei Bewegungsachsen, 360°-Drehbereich, Seitenschub von +/- 150 mm sowie einen Öffnungs-/Schließmechanismus.

PC 1000					
	Min.	Max.			RFID
1.000 kg	242 mm	580 mm	+/- 150 mm	360°	✓

ROHRGREIFER 4,5 T

ATT-06-013

Rohrgreifer, ideal für das Handling von Rohren mit unterschiedlichen Längen und Querschnitten, mit einer Tragfähigkeit bis 4,5 Tonnen und ausgestattet mit 1.400 mm langen Gabelzinken. Der hydraulisch betätigte Greifer bietet einen sicheren Halt sowie eine einstellbare Greifweite, was das Handling von Rohren mit Durchmessern von 150 mm bis 930 mm ermöglicht.

FC 4,5 T PIPES					
	MIN	MAX			RFID
4.500 kg	150 mm	930 mm	-	-	✓

ROHRGREIFER 16,6 T

ATT-06-014

Rohrgreifer, ideal für das Handling von Rohren mit unterschiedlichen Längen und Querschnitten, mit einer Tragfähigkeit bis 16,6 Tonnen und ausgestattet mit 2.400 mm langen Gabelzinken. Der hydraulisch betätigte Greifer bietet einen sicheren Halt sowie eine einstellbare Greifweite, was das Handling von Rohren mit Durchmessern von 610 mm bis 2.440 mm ermöglicht.

FCG 16,6 T 2,4

	MIN	MAX			RFID
16.600 kg	610 mm	2.240 mm	-	-	✓

ZYLINDERGREIFER 4,5 T

ATT-06-011

Greifer mit einer Tragfähigkeit von 4.500 kg, ideal für die Handhabung verschiedener Zylindertypen mit einem Min.destdurchmesser von 250 mm bis zu einem Höchstdurchmesser von 450 mm. MÖGLICH sind 4 verschiedene Bewegungen: Öffnen/Schließen des Greifers, Seitenschub +/- 300 mm, 360°-Drehbereich und seitliche Drehung des Zylinders um +/- 27°.

CC 4.5

			Max.				RFID
4.500 kg	4.420 - 2.290 mm	4.240 mm (max.) 2.740 mm (min.)	450 mm	+/- 300 mm	360°	+/- 27°	✓

REIFENKLAMMER 8 T - 63"

ATT-06-006

Greifer mit einer Tragfähigkeit von 8.000 kg, ideal für die Handhabung von Reifen mit einem Min. destdurchmesser von 1.200 mm bis zu einem Höchstdurchmesser von 4.000 mm. Das Öffnen/ Schließen erfolgt hydraulisch, der Drehbereich der Greiferbacken umfasst 360°. Ein Seitenschub von +/- 300 mm sowie eine Drehung des Anbaugeräts um 344° im oder gegen den Uhrzeigersinn sind ebenfalls möglich. Der Greifer ist außerdem mit Stoppern ausgestattet, die verhindern sollen, dass der Reifen nach dem Greifen nach innen rutscht.

TC 08.63						
	Min.	Max.				RFID
8.000 kg	1.180 mm	4.000 mm	344°	360°	+/- 300 mm	✓

REIFENKLAMMER 16 T - 63"

ATT-06-007

Greifer mit einer Tragfähigkeit von 16.000 kg, ideal für die Handhabung von Reifen mit einem Min. destdurchmesser von 1.200 mm bis zu einem Höchstdurchmesser von 4.250 mm. Das Öffnen/ Schließen erfolgt hydraulisch, der Drehbereich der Greiferbacken umfasst 360°. Ein Seitenschub von +/- 300 mm sowie eine Drehung des Anbaugeräts um 344° im oder gegen den Uhrzeigersinn sind ebenfalls möglich. Der Greifer ist außerdem mit hydraulisch gesteuerten Stoppern ausgestattet, die verhindern sollen, dass der Reifen nach dem Greifen nach innen rutscht.

TC 16.63 CP						
	Min.	Max.				RFID
16.000 kg	1.170 mm	4.250 mm	344°	360°	+/- 300 mm	✓

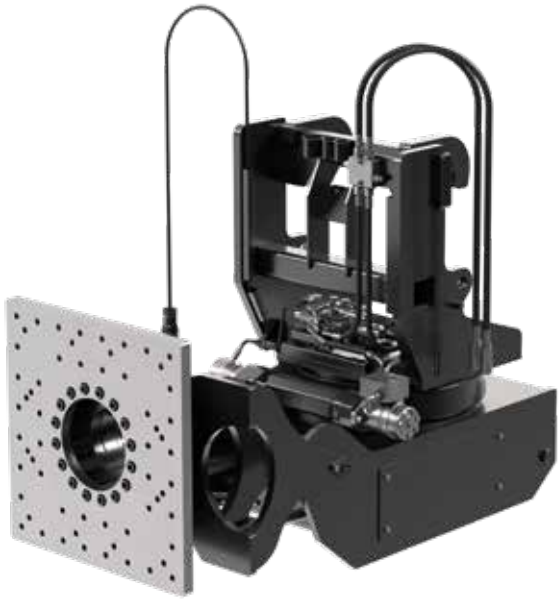

4D-FILM MANIPULATOR 900 KG

ATT-06-008

Der 4D-Film Manipulator wurde für die Filmindustrie entwickelt und verfügt über eine Oberfläche, die zur Aufnahme von Ausrüstungen wie LED-Panels oder Lichtschirme bei Studio- und Außendreharbeiten dient. Er verfügt über eine Tragfähigkeit von 900 kg und bietet die Drehung in der Vertikalen um 360°, in der Horizontalen um 180° sowie die neue Funktion der Neigung von über 100°.

4DFH 0,9					
	MIN	MAX			RFID
900 kg					

ZYLINDERGREIFER 11 T

ATT-06-010

Greifer für die Wartung, den Austausch und die Handhabung der Zylinder von Baggern mit hohen Traglasten bis zu 11.000 kg und max. Durchmesser von 620 mm. Das Anbaugerät muss mit einem Multitool - Helfer für verschiedene Anbauteile montiert werden, der separat bestellt werden muss. (ATT-08-004).

DIE ERFORDERLICHEN VORBEREITUNGEN ÜBERPRÜFEN

CC						
			MAX			RFID
11.000 kg	2.960 - 960 mm	5.800 mm (max) 2.760 mm (min)	620 mm	+/- 300 mm	360°	✓

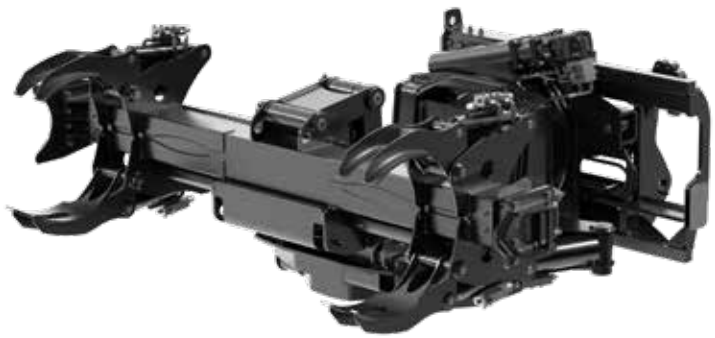

ZYLINDERGREIFER 4,5 T

ATT-06-012

Greifer mit einer Tragfähigkeit von 4.500 kg, ideal für die Handhabung verschiedener Zylindertypen mit einem Mindestdurchmesser von 250 mm bis zu einem Höchstdurchmesser von 450 mm. MÖGLICH sind 4 verschiedene Bewegungen: Öffnen/Schließen des Greifers, Seitenschub +/- 300 mm, 360°-Drehbereich und seitliche Drehung des Zylinders um +/- 27°.

CC 4.5

			MAX				RFID
4.500 kg	4.420 - 2.290 mm	4.240 mm (max) 2.740 mm (min)	450 mm	+/- 300 mm	360°	+/- 27°	✓

REIFENKLAMMER 3,5 T - 55"

ATT-06-004

Greifer mit einer Tragfähigkeit von 3.500 kg, ideal für die Handhabung von Reifen mit einem Mindestdurchmesser von 1.120 mm bis zu einem Höchstdurchmesser von 3.500 mm. Das Öffnen/Schließen erfolgt hydraulisch, der Drehbereich der Greiferbacken umfasst +/-61°. Eine Drehung des Anbaugeräts um +/-24° im oder gegen den Uhrzeigersinn ist ebenfalls möglich. Der Greifer ist außerdem mit Stoppern ausgestattet, die verhindern sollen, dass der Reifen nach dem Greifen nach innen rutscht.

TC 3,5

	MIN	MAX			RFID
3.500 kg	1.120 mm	3.500 mm	+/- 24°	+/- 61°	✓

KOMPATIBILITÄT

	ATT-**06-001**	ATT-**06-002**	ATT-**06-003**	ATT-**06-004**	ATT-**06-005**	ATT-**06-006**	ATT-**06-007**
RTH 5.18	✓	✓	✓	✗	✓	✗	✗
RTH 5.21	✓	✓	✓	✗	✓	✗	✗
RTH 5.23	✓	✓	✓	✗	✓	✗	✗
RTH 5.25	✓	✓	✓	✗	✓	✗	✗
RTH 6.22 EC/TC	✓	✓	✓	✗	✓	✗	✗
RTH 6.26 EC/TC	✓	✓	✓	✗	✓	✗	✗
RTH 6.31 EC/TC	✓	✓	✓	✗	✓	✗	✗
RTH 8.27/TC	✓	✓	✓	✗	✓	✗	✗
RTH 8.35/TC	✓	✓	✓	✗	✓	✗	✗
RTH 8.39/TC	✓	✓	✓	✗	✓	✗	✗
RTH 8.46	✓	✓	✓	✗	✓	✗	✗
RTH 8.51	✓	✓	✓	✗	✓	✗	✗
RTH 10.37	✓	✓	✓	✗	✓	✗	✗
RTH 13.26	✓	✓	✓	✗	✓	✗	✗
TH 3.6	✗	✗	✗	✗	✗	✗	✗
TH 3,5.7	✗	✗	✗	✗	✗	✗	✗
TH 3,5.9	✗	✗	✗	✗	✗	✗	✗
TH 4.15 S/SP	✗	✗	✗	✗	✗	✗	✗
TH 4.19 S/SP	✗	✗	✗	✗	✗	✗	✗
TH 4,5.19 P	✓	✓	✓	✗	✓	✗	✗
TH 5.8 P	✓	✓	✓	✗	✓	✗	✗
TH 5,5.15/P	✓	✓	✓	✗	✓	✗	✗
TH 5,5.19 P	✓	✓	✓	✗	✓	✗	✗
TH 5,5.24 P	✓	✓	✓	✗	✓	✗	✗
TH 6.20 P	✓	✓	✓	✗	✓	✗	✗
TH 7.10 P	✓	✓	✓	✗	✓	✗	✗
HTH 10.10	✗	✓	✓	✓	✓	✗	✗
HTH 12.10	✗	✓	✓	✓	✓	✗	✗
HTH 16.10	✗	✗	✗	✗	✗	✓	✓
HTH 20.10	✗	✗	✗	✗	✗	✓	✓
HTH 25.11	✗	✗	✗	✗	✗	✓	✓
HTH 27.11	✗	✗	✗	✗	✗	✓	✓
HTH 35.12	✗	✗	✗	✗	✗	✓	✓

	ATT-**06-008**	ATT-**06-009**	ATT-**06-010**	ATT-**06-011**	ATT-**06-012**	ATT-**06-013**	ATT-**06-014**
RTH 5.18	✓	✓	✗	✓	✗	✓	✗
RTH 5.21	✓	✓	✗	✓	✗	✓	✗
RTH 5.23	✓	✓	✗	✓	✗	✓	✗
RTH 5.25	✓	✓	✗	✓	✗	✓	✗
RTH 6.22 EC/TC	✓	✓	✗	✓	✗	✓	✗
RTH 6.26 EC/TC	✓	✓	✗	✓	✗	✓	✗
RTH 6.31 EC/TC	✓	✓	✗	✓	✗	✓	✗
RTH 8.27/TC	✓	✓	✗	✓	✗	✓	✗
RTH 8.35/TC	✓	✓	✗	✓	✗	✓	✗
RTH 8.39/TC	✓	✓	✗	✓	✗	✓	✗
RTH 8.46	✓	✓	✗	✓	✗	✓	✗
RTH 8.51	✓	✓	✗	✓	✗	✓	✗
RTH 10.37	✓	✓	✗	✓	✗	✓	✗
RTH 13.26	✓	✓	✗	✓	✗	✓	✗
TH 3.6	✗	✗	✗	✗	✗	✗	✗
TH 3,5.7	✗	✗	✗	✗	✗	✗	✗
TH 3,5.9	✗	✗	✗	✗	✗	✗	✗
TH 4.15 S/SP	✗	✗	✗	✗	✗	✗	✗
TH 4.19 S/SP	✗	✗	✗	✗	✗	✗	✗
TH 4,5.19 P	✓	✓	✗	✗	✗	✓	✗
TH 5.8 P	✓	✓	✗	✗	✗	✓	✗
TH 5,5.15/P	✓	✓	✗	✗	✗	✓	✗
TH 5,5.19 P	✓	✓	✗	✗	✗	✓	✗
TH 5,5.24 P	✓	✓	✗	✗	✗	✓	✗
TH 6.20 P	✓	✓	✗	✗	✗	✓	✗
TH 7.10 P	✓	✓	✗	✗	✗	✓	✗
HTH 10.10	✓	✓	✗	✓	✗	✓	✗
HTH 12.10	✓	✓	✗	✓	✗	✓	✗
HTH 16.10	✗	✗	✓	✗	✓	✗	✓
HTH 20.10	✗	✗	✓	✗	✓	✗	✓
HTH 25.11	✗	✗	✓	✗	✓	✗	✓
HTH 27.11	✗	✗	✓	✗	✓	✗	✓
HTH 35.12	✗	✗	✓	✗	✓	✗	✓

✓: ja ✗: nein

SCHAUFELN

Unsere Schaufeln wurden für die Sektoren Bauwesen und Instandhaltung entwickelt. Sie bieten verschiedene Tragfähigkeiten und sind somit zuverlässige Arbeitsgeräte für alle Fachleute. Leistungen und Qualität sind für alle Magni Anbaugeräte garantiert.

Erkundigen Sie sich bei Ihrem Händler nach der Kompatibilität und Tragfähigkeit des jeweiligen Zubehörs.

GREIFSCHAUFEL (MIT ANGESCHWEISSTEN ZINKEN) – GEHAUFTE KAPAZITÄT 900 L

ATT-07-001

Greifschaufel ideal für landwirtschaftliche Anwendungen und die Handhabung von Schüttgütern. Sie bietet eine gehaufte Kapazität von 900 l sowie eine Tragfähigkeit von 1.000 kg und gewährleistet hohe Leistung bei Ladevorgängen. Ausgestattet mit hydraulisch betätigtem Greifer mit 5 angeschweißten Zinken, entwickelt für eine hervorragende Materialrückhaltung und zur Minimierung von Materialverlusten während des Einsatzes.

AB 900 2,03 G			
			RFID
1.000 l	900 l	2.000 mm	X

SCHAUFEL MIT AUFGESCHRAUBTER SCHNEIDKANTE 1.000 L

ATT-07-015

Leichte Schaufel mit einem Fassungsvermögen von 1.000 l. Ausgestattet mit aufgeschraubter und umkehrbarer Schneidkante für eine längere Lebensdauer und einfacheres Auswechseln. Geeignet für das Bewegen von Zuschlagstoffen wie Sand, Kies, Blähton und generell für alle körnigen Materialien.

CB 1000 DL			
			RFID
1.000 l	825 l	2.460 mm	✓

SCHAUFEL MIT AUFGESCHRAUBTER SCHNEIDKANTE 1.500 L

ATT-07-016

Leichte Schaufel mit einem Fassungsvermögen von 1.500 l. Ausgestattet mit aufgeschraubter und umkehrbarer Schneidkante für eine längere Lebensdauer und einfacheres Auswechseln. Geeignet für das Bewegen von Zuschlagstoffen wie Sand, Kies, Blähton und generell für alle körnigen Materialien.

CB 1500 DL

			RFID
1.500 l	1.185 l	2.450 mm	✓

SCHAUFEL MIT AUFGESCHRAUBTER SCHNEIDKANTE 2.000 L

ATT-07-018

Leichte Schaufel mit einem Fassungsvermögen von 2.000 l. Ausgestattet mit aufgeschraubter und umkehrbarer Schneidkante für eine längere Lebensdauer und einfacheres Auswechseln. Geeignet für das Bewegen von Zuschlagstoffen wie Sand, Kies, Blähton und generell für alle körnigen Materialien.

CB 2000 DL

			RFID
2.000 l	1.629 l	2.450 mm	✓

VERSTÄRKTE SCHAUFEL MIT AUFGESCHRAUBTER SCHNEIDKANTE 1.500 L

ATT-07-010

Robuste Schaufel mit einem Fassungsvermögen von 1.500 l. Ausgestattet mit einer aufgeschraubten und umkehrbaren Schneidkante für längere Lebensdauer und einfacheres Auswechseln. Geeignet für das Bewegen von Zuschlagstoffen wie Sand, Kies, Blähton und generell für alle körnigen Materialien.

CB 1500			
			RFID
1.500 l	1.185 l	2.450 mm	✓

VERSTÄRKTE SCHAUFEL MIT AUFGESCHRAUBTER SCHNEIDKANTE 2.000 L

ATT-07-011

Robust konstruierte Schaufel mit einem Fassungsvermögen von 2.000 l. Ausgestattet mit aufgeschraubter und umkehrbarer Schneidkante für eine längere Lebensdauer und einfacheres Auswechseln.
Geeignet für das Bewegen von Zuschlagstoffen wie Sand, Kies, Blähton und generell für alle körnigen Materialien.

CB 2000			
			RFID
2.112 l	1.677 l	2.460 mm	✓

VERSTÄRKTE SCHAUFEL MIT AUFGESCHRAUBTER SCHNEIDKANTE 2.500 L

ATT-07-012

Robust konstruierte Schaufel mit einem Fassungsvermögen von 2.500 l. Ausgestattet mit aufgeschraubter und umkehrbarer Schneidkante für eine längere Lebensdauer und einfacheres Auswechseln.
Geeignet für das Bewegen von Zuschlagstoffen wie Sand, Kies, Blähton und generell für alle körnigen Materialien.

CB 2500			
			RFID
2.530 l	CB 2.010 l	2.450 mm	✓

SCHAUFEL MIT GESCHWEISSTER SCHNEIDKANTE 800 L

ATT-07-005

Leichte Schaufel mit einem Fassungsvermögen von 800 l, mit geschweißter Schneidkante. Geeignet für das Bewegen von Zuschlagstoffen wie Sand, Kies, Blähton und generell für alle körnigen Materialien.

CBS 800 SL			
			RFID
800 l	645 l	1,870 mm	✓

SCHAUFEL MIT GESCHWEISSTER SCHNEIDKANTE 800 L [BREITE 2.100 MM]

ATT-07-002

Leichte Schaufel mit einem Fassungsvermögen von 800 l, mit geschweißter Schneidkante. Geeignet für das Bewegen von Zuschlagstoffen wie Sand, Kies, Blähton und generell für alle körnigen Materialien.

CB 2000 SL			
			RFID
800 l	645 l	2.100 mm	✓

SCHAUFEL MIT GESCHWEISSTER SCHNEIDKANTE 1.000 L [BREITE 2.100 MM]

ATT-07-021

Leichte Schaufel mit einem Fassungsvermögen von 1000 l, mit geschweißter Schneidkante. Geeignet für das Bewegen von Zuschlagstoffen wie Sand, Kies, Blähton und generell für alle körnigen Materialien.

CB 2000			
			RFID
1.000 l	815 l	2.100 mm	✓

SCHAUFEL MIT GESCHWEISSTER SCHNEIDKANTE 1.000 L

ATT-07-013

Leichte Schaufel mit einem Fassungsvermögen von 1.000 l, mit geschweißter Schneidkante. Geeignet für das Bewegen von Zuschlagstoffen wie Sand, Kies, Blähton und generell für alle körnigen Materialien.

CB 1000 SL			
			RFID
1.000 l	825 l	2.450 mm	✓

SCHAUFEL MIT GESCHWEISSTER SCHNEIDKANTE 1.500 L

ATT-07-014

Leichte Schaufel mit einem Fassungsvermögen von 1.500 l, mit geschweißter Schneidkante. Geeignet für das Bewegen von Zuschlagstoffen wie Sand, Kies, Blähton und generell für alle körnigen Materialien.

CB 1500 SL			
			RFID
1.500 l	1.185 l	2.450 mm	✓

SCHAUFEL MIT GESCHWEISSTER SCHNEIDKANTE 2.000 L

ATT-07-017

Leichte Schaufel mit einem Fassungsvermögen von 2.000 l, mit geschweißter Schneidkante. Geeignet für das Bewegen von Zuschlagstoffen wie Sand, Kies, Blähton und generell für alle körnigen Materialien.

CB 2000 SL			
			RFID
2.000 l	1.629 l	2.450 mm	✓

VERSTÄRKTE SCHAUFEL MIT GESCHWEISSTER SCHNEIDKANTE 1.000 L

ATT-07-019

Robuste Schaufel mit einem Fassungsvermögen von 1.000 l, mit geschweißter Schneidkante. Geeignet für das Bewegen von Zuschlagstoffen wie Sand, Kies, Blähton und generell für alle körnigen Materialien.

CB 1000			
			RFID
1.000 l	825 l	2.450 mm	✓

VERSTÄRKTE SCHAUFEL MIT GESCHWEISSTER SCHNEIDKANTE 1.500 L

ATT-07-020

Robuste Schaufel mit einem Fassungsvermögen von 1.500 l, mit geschweißter Schneidkante. Geeignet für das Bewegen von Zuschlagstoffen wie Sand, Kies, Blähton und generell für alle körnigen Materialien.

CB 1500			
			RFID
1.500 l	1.191 l	2.450 mm	✓

SCHAUFEL FÜR ZUSCHLAGSTOFFE 2.000 L

ATT-07-007

Schüttgutschaufel für Zuschlagstoffe mit einem Fassungsvermögen bis zu 2.000 l. Ideal zum Verladen von Schüttgütern auf Lastwagen.

BIM 2000			
			RFID
2.050 l	1.500 l	2.410 mm	✓

SCHAUFEL MIT HALTER 1.000 L

ATT-07-008

Schaufel mit Halter, ideal für das Handling von Schüttgut. Bietet ein Fassungsvermögen von 1.000 l und gewährleistet hohe Leistung bei Ladearbeiten. Ausgestattet mit einem hydraulisch betätigten Halter mit 14 angeschweißten Zinken, die für eine hervorragende Rückhaltung des geladenen Materials sorgen und so Verluste während des Arbeitseinsatzes auf ein Mindestmaß verringern.

CB 1000 TR			
			RFID
1.000 l	-	2.500 mm	✓

SCHAUFEL 850 L (4X1)

ATT-07-009

Diese Schaufel wird für Nivellier- und Entladevorgänge verwendet. Bei geschlossenem Greifer und nach vorne geneigter Schaufel gräbt sie in den Boden und füllt sich mit Material, das direkt in einen Muldenkipper geladen werden kann. Auch für die Aufnahme von Material oder Gegenständen sowie für Planierarbeiten geeignet: Durch vollständiges Öffnen des Greifers und die Nutzung des Rahmens der Schaufel selbst kann die Maschine das Material schichtweise nach vorne schieben.

4X1 850L			
			RFID
850 l	670 l	2.400 mm	✓

SCHAUFEL 5.900 L (4-IN-1)

ATT-07-006

4-in-1-Schaufel für vielseitige Einsätze im Arbeitsumfeld.
Ideal für Materialien mit einer Schüttgutdichte ≤ 2,1 kg/m3. Seiten mit Zinken für die sichere Aufnahme zylindrischer Güter. Heckschild für Planier- und Rückzugarbeiten.

4X1 5900			
			RFID
5.882 l	-	2.500 mm	✓

KOMPATIBILITÄT

	ATT-**07-001**	ATT-**07-002**	ATT-**07-005**	ATT-**07-006**	ATT-**07-007**	ATT-**07-008**	ATT-**07-009**
RTH 5.18	✗	✗	✗	✗	✓	✓	✓
RTH 5.21	✗	✗	✗	✗	✓	✓	✓
RTH 5.23	✗	✗	✗	✗	✓	✓	✓
RTH 5.25	✗	✗	✗	✗	✓	✓	✓
RTH 6.22 EC/TC	✗	✗	✗	✗	✓	✓	✓
RTH 6.26 EC/TC	✗	✗	✗	✗	✓	✓	✓
RTH 6.31 EC/TC	✗	✗	✗	✗	✓	✓	✓
RTH 8.27/TC	✗	✗	✗	✗	✓	✓	✓
RTH 8.35/TC	✗	✗	✗	✗	✓	✓	✓
RTH 8.39/TC	✗	✗	✗	✗	✓	✓	✓
RTH 8.46	✗	✗	✗	✗	✓	✓	✓
RTH 8.51	✗	✗	✗	✗	✓	✓	✓
RTH 10.37	✗	✗	✗	✗	✓	✓	✓
RTH 13.26	✗	✗	✗	✗	✓	✓	✓
TH 3.6	✓	✗	✓	✗	✗	✗	✗
TH 3,5.7	✗	✓	✗	✗	✗	✗	✗
TH 3,5.9	✗	✓	✗	✗	✗	✗	✗
TH 4.15 S/SP	✗	✗	✗	✗	✗	✗	✗
TH 4.19 S/SP	✗	✗	✗	✗	✗	✗	✗
TH 4,5.19 P	✗	✗	✗	✗	✗	✓	✓
TH 5.8 P	✗	✗	✗	✗	✗	✓	✗
TH 5,5.15/P	✗	✗	✗	✗	✗	✓	✓
TH 5,5.19 P	✗	✗	✗	✗	✗	✓	✓
TH 5,5.24 P	✗	✗	✗	✗	✗	✓	✓
TH 6.20 P	✗	✗	✗	✗	✗	✓	✓
TH 7.10 P	✗	✗	✗	✗	✗	✓	✓
HTH 10.10	✗	✗	✗	✗	✓	✗	✓
HTH 12.10	✗	✗	✗	✗	✓	✗	✓
HTH 16.10	✗	✗	✗	✓	✗	✗	✗
HTH 20.10	✗	✗	✗	✓	✗	✗	✗
HTH 25.11	✗	✗	✗	✓	✗	✗	✗
HTH 27.11	✗	✗	✗	✓	✗	✗	✗
HTH 35.12	✗	✗	✗	✓	✗	✗	✗

	ATT-**07-010**	ATT-**07-011**	ATT-**07-012**	ATT-**07-013**	ATT-**07-014**	ATT-**07-015**	ATT-**07-016**
RTH 5.18	✗	✗	✗	✗	✗	✗	✗
RTH 5.21	✗	✗	✗	✗	✗	✗	✗
RTH 5.23	✗	✗	✗	✗	✗	✗	✗
RTH 5.25	✗	✗	✗	✗	✗	✗	✗
RTH 6.22 EC/TC	✗	✗	✗	✗	✗	✗	✗
RTH 6.26 EC/TC	✗	✗	✗	✗	✗	✗	✗
RTH 6.31 EC/TC	✗	✗	✗	✗	✗	✗	✗
RTH 8.27/TC	✗	✗	✗	✗	✗	✗	✗
RTH 8.35/TC	✗	✗	✗	✗	✗	✗	✗
RTH 8.39/TC	✗	✗	✗	✗	✗	✗	✗
RTH 8.46	✗	✗	✗	✗	✗	✗	✗
RTH 8.51	✗	✗	✗	✗	✗	✗	✗
RTH 10.37	✗	✗	✗	✗	✗	✗	✗
RTH 13.26	✗	✗	✗	✗	✗	✗	✗
TH 3.6	✗	✗	✗	✗	✗	✗	✗
TH 3,5.7	✗	✗	✗	✗	✗	✗	✗
TH 3,5.9	✗	✗	✗	✗	✗	✗	✗
TH 4.15 S/SP	✓	✓	✓	✓	✓	✓	✓
TH 4.19 S/SP	✓	✓	✓	✓	✓	✓	✓
TH 4,5.19 P	✓	✓	✓	✓	✓	✓	✓
TH 5.8 P	✗	✗	✗	✗	✗	✓	✗
TH 5,5.15/P	✓	✓	✓	✓	✓	✓	✓
TH 5,5.19 P	✓	✓	✓	✓	✓	✓	✓
TH 5,5.24 P	✓	✓	✓	✓	✓	✓	✓
TH 6.20 P	✓	✓	✓	✓	✓	✓	✓
TH 7.10 P	✓	✓	✓	✓	✓	✓	✓
HTH 10.10	✗	✗	✓	✗	✗	✗	✗
HTH 12.10	✗	✗	✓	✗	✗	✗	✗
HTH 16.10	✗	✗	✗	✗	✗	✗	✗
HTH 20.10	✗	✗	✗	✗	✗	✗	✗
HTH 25.11	✗	✗	✗	✗	✗	✗	✗
HTH 27.11	✗	✗	✗	✗	✗	✗	✗
HTH 35.12	✗	✗	✗	✗	✗	✗	✗

✓: ja ✗: nein

KOMPATIBILITÄT

	ATT-**07-017**	ATT-**07-018**	ATT-**07-019**	ATT-**07-020**	ATT-**07-021**
RTH 5.18	✗	✗	✓	✓	✗
RTH 5.21	✗	✗	✓	✓	✗
RTH 5.23	✗	✗	✓	✓	✗
RTH 5.25	✗	✗	✓	✓	✗
RTH 6.22 EC/TC	✗	✗	✓	✓	✗
RTH 6.26 EC/TC	✗	✗	✓	✓	✗
RTH 6.31 EC/TC	✗	✗	✓	✓	✗
RTH 8.27/TC	✗	✗	✓	✓	✗
RTH 8.35/TC	✗	✗	✓	✓	✗
RTH 8.39/TC	✗	✗	✓	✓	✗
RTH 8.46	✗	✗	✓	✓	✗
RTH 8.51	✗	✗	✓	✓	✗
RTH 10.37	✗	✗	✓	✓	✗
RTH 13.26	✗	✗	✓	✓	✗
TH 3.6	✗	✗	✗	✗	✗
TH 3,5.7	✗	✗	✗	✗	✓
TH 3,5.9	✗	✗	✗	✗	✓
TH 4.15 S/SP	✓	✓	✗	✗	✗
TH 4.19 S/SP	✓	✓	✗	✗	✗
TH 4,5.19 P	✓	✓	✗	✗	✗
TH 5.8 P	✗	✗	✗	✗	✗
TH 5,5.15/P	✓	✓	✗	✗	✗
TH 5,5.19 P	✓	✓	✗	✗	✗
TH 5,5.24 P	✓	✓	✗	✗	✗
TH 6.20 P	✓	✓	✗	✗	✗
TH 7.10 P	✓	✓	✗	✗	✗
HTH 10.10	✗	✗	✓	✓	✗
HTH 12.10	✗	✗	✓	✓	✗
HTH 16.10	✗	✗	✗	✗	✗
HTH 20.10	✗	✗	✗	✗	✗
HTH 25.11	✗	✗	✗	✗	✗
HTH 27.11	✗	✗	✗	✗	✗
HTH 35.12	✗	✗	✗	✗	✗

SPEZIALANBAUGERÄTE

Diese Kategorie beinhaltet alle Anbaugeräte, die spezifische Funktionen für bestimmte Anwendungsbereiche erfüllen. Magni entwickelt stets optimale Lösungen für spezifische Marktanforderungen: Das gilt für die Beseitigung großer Bäume über die Reinigung von Straßen mit Schneepflügen bis hin zum Einbau von Glasscheiben in großen Höhen.

Erkundigen Sie sich bei Ihrem Händler nach der Kompatibilität und Tragfähigkeit des jeweiligen Zubehörs.

AUSLEGER FÜR FÄLLKOPF MIT GREIFER 1,5 T

ATT-08-005

Ausleger für Fällkopf mit Greifer zum Entasten von Bäumen und Abtransport der Äste. Bietet eine schnelle, effiziente und sichere Funktion zum Beschneiden/Entasten von Bäumen und Entfernen der Äste. Die Kombination von Ausleger, schwenkbarem Greifer und Motorsäge ermöglicht das Entfernen kleinerer Baumsektionen aus allen Richtungen und erleichtert die sofortige Räumung. An den dafür vorgesehenen Maschinen wird sie dank der speziellen Kits zu einer Plug-and-Play-Lösung. Das Kit zur Vorrüstung für Fällkopf (OPT-05-001) sowie das Kit zum Auslegerschutz für Fällkopf und staubbelastete Umgebungen (OPT-05-005) müssen separat bestellt werden.

DIE ERFORDERLICHEN VORBEREITUNGEN ÜBERPRÜFEN

JGS-GMT050 TTC			
			RFID
1.500 kg	2.350 mm	1.220 mm	✓

FÄLLKOPF

ATT-08-001

Greifer mit Motorsäge zum Fällen und Handhaben von umsturzgefährdeten Bäumen oder Bäumen in schwierigen Bereichen wie Stadtgebieten, Wohngebieten sowie für den Baumschnitt an Straßenrändern und entlang von Bahnlinien. An den dafür vorgesehenen Maschinen wird diese Kombination dank der speziellen Kits und des Auslegerschutzes zu einer Plug-and-Play-Lösung. Ein Sägeaggregat mit Sägeblattfederung verhindert das Durchbiegen des Sägeblatts bei Krafteinwirkung. Dank des Power Tiltators gewährleistet der Greifer die Drehung auf 360°, sodass der Ast oder Baum auch in schwierigen Positionen gegriffen werden kann. Das Kit zur Vorrüstung für Fällkopf (OPT-05-001) muss separat bestellt werden.

DIE ERFORDERLICHEN VORBEREITUNGEN ÜBERPRÜFEN

-		
		RFID
1.280 mm	360°	✓

BETONKÜBEL 600 L

ATT-08-010

Betonkübel mit 600 l Fassungsvermögen und hydraulischer Entleerungsöffnung.

BB 600					
					RFID
600 l	1.420 mm	2.020 mm	1.180 mm	1.130 mm	✗

MISCHSCHAUFEL 700 L

ATT-08-014

Mischschaufel für Beton. Kapazität 700 l. Schaufelboden und Schnecken aus verschleißfestem Stahl HB400. Festes abgerundetes Schutzgitter mit Sackaufreißer. Magnetventil, Hydraulikleitungen. Elektrischer Steuersatz, hydraulisch betätigte Ablassöffnung und Ablassrohr. OPT-02-022 erforderlich.

DIE ERFORDERLICHEN VORBEREITUNGEN ÜBERPRÜFEN

MB 700 SL					
KLASSE	BREITE	FASSUNGSVERMÖGEN	ANTRIEB	LEERGEWICHT	RFID
3	2.090 mm	700 l	Kettenantrieb	765 kg	✓

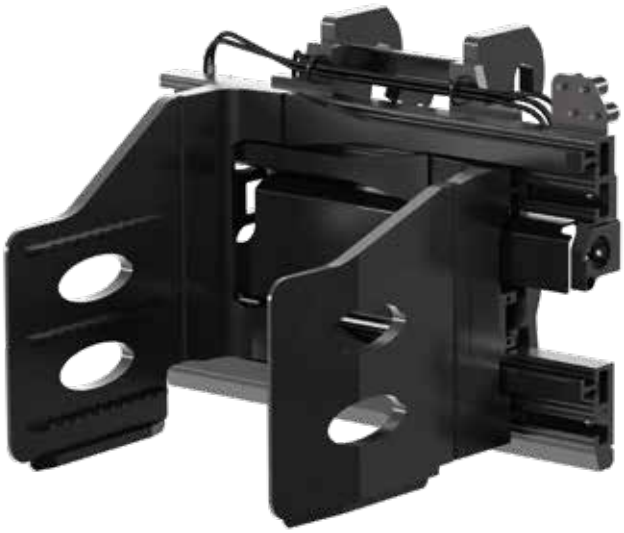

BALLENKLAMMER 3,2 T

ATT-08-018

Klammer für die Recyclingindustrie, die Schwerteillogistik und die Papier-/ Zelluloseproduktion.
Die Konstruktionsweise gewährt aus jedem Blickwinkel stets ausgezeichnete Sichtverhältnisse. Funktionale und robuste Armkonstruktion. Der Rahmen besteht aus Stahl, die Auslegerstangen aus stranggepresster Stahllegierung, und die Basen der Ausleger aus Gusseisen, was Langlebigkeit und Zuverlässigkeit gewährleistet. Die integrierten hydraulischen Durchflussverteiler und das bidirektionale Druckregelventil gewährleisten eine schnelle und synchronisierte Bewegung der Ausleger.

-

TRAGLAST AM LASTSCHWERPUNKT	RAHMENBREITE	RAHMENHÖHE	ÖFFNUNGEN INNEN - INNEN	KLAMMERARME	KLAMMERARM-STÄRKE	Min. KLAMMERARMABSTAND	HYDRAULIKFUNK-TIONEN
3.200 kg @500 mm	1.250 mm	751 mm	700 - 2.300 mm	550 x 750 mm	Starr 78 mm	811 mm	2

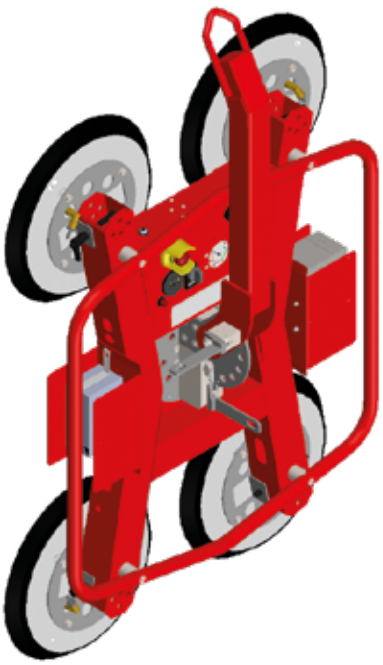

VAKUUM-HEBEGERÄT ET-HOVER-UNIVAC

ATT-08-007

Das Vakuum-Hebegerät eT-Hover-univac eignet sich ideal für den sicheren Transport von Fensterscheiben, Keramik- oder Metallplatten. Tragfähigkeit von 700 kg in horizontaler und vertikaler Position. Dank der modularen Bauweise kann das Hebegerät optimal auf die Abmessungen der Lasten abgestimmt werden. Im Lieferumfang sind 4 zusätzliche Saugteller enthalten, um auch größere Lasten zu handhaben und eine max.imale Tragfähigkeit von 700 kg zu erreichen. In der Grundausstattung mit 4 Saugtellern beträgt die Traglast 360 kg in vertikaler Position bzw. 500 kg in horizontaler Position. Das Anbaugerät wird mit einer praktischen und kompakten Funkfernbedienung zum Aktivieren und Deaktivieren der Vakuumfunktion geliefert. Winde zum Bewegen des Zubehörs erforderlich (nicht im Lieferumfang enthalten).

DIE ERFORDERLICHEN VORBEREITUNGEN ÜBERPRÜFEN

ET-HOVER-UNIVAC

Max.IMALE TRAGFÄHIGKEIT	HORIZONTALE TRAGFÄHIGKEIT	VERTIKALE TRAGFÄHIGKEIT	ANZ. SAUGTELLER	VAKUUM-SYSTEM	M RFID
700 kg (mit 8 Saugtellern)	500 kg	360 kg	4+4 (BLSP 400 RL)	Membranpumpe; 2,1 m³/h, 12 V DC	X

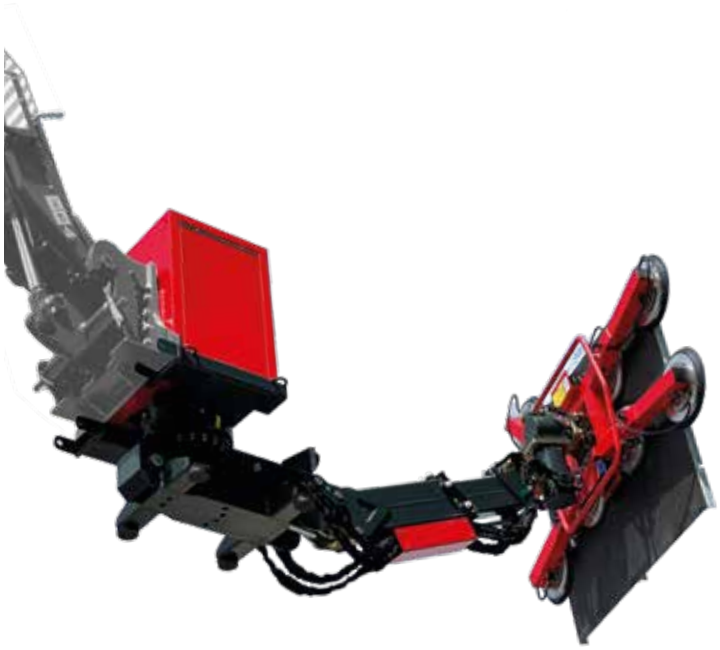

TELESKOPAUSLEGER MIT VAKUUM-HEBEGERÄT ET-LITOCRAN700

ATT-08-021

Das Anbaugerät besteht aus einer Kombination aus einem 3D-Kopf, der auf einem Teleskopausleger montiert ist und sich bis zu 3,2 m von dem Auslegerkopf des starren oder drehbaren Teleskopstaplers ausfahren lässt. An der Spitze des Auslegers des Anbaugeräts befindet sich der Vakuumkopf. Dank der Fernsteuerung können feinste Bewegungen in alle Richtungen ausgeführt werden. Ideal für die sichere Handhabung von Glas-, Keramik- oder Metallplatten. Tragfähigkeit von 700 kg in horizontaler und vertikaler Position. Die Lasten können manuell um 90° geneigt und um 360° gedreht werden. Die 4 zusätzlichen im Kit enthaltenen Saugteller ermöglichen die Handhabung größerer Lasten, indem sie sich an die Größe der Last anpassen und so die max.imale Tragfähigkeit von 700 kg erreichen. In der Grundausstattung mit 4 Saugtellern beträgt die Traglast 360 kg in vertikaler Position bzw. 500 kg in horizontaler Position. Das Anbaugerät hat eine Ladezeit von etwa 4 Stunden und eine Betriebsdauer von 8 Stunden. Eine praktische und kompakte Funkfernbedienung zum Ein- und Ausschalten der Vakuumfunktion ist im Lieferumfang enthalten.

DIE ERFORDERLICHEN VORBEREITUNGEN ÜBERPRÜFEN

ET-LITOCRAN700

Max.IMALE TRAGFÄHIGKEIT	HORIZONTALE TRAGFÄHIGKEIT	VERTIKALE TRAGFÄHIGKEIT	DREHBEREICH	ANZ. SAUGTELLER	VAKUUM-SYSTEM	STROMVERSORGUNG	BETRIEBSDAUER	LADEZEITEN	RFID
700 kg (mit 8 Saugtellern)	500 kg	360 kg	360°, kontinuierlich und manuell	4+4 (BLSP 400 RL)	Membranpumpe; 2,1 m³/h, 12 V DC	12 V / 4 A	8 Stunden	3-4 Stunden	✓

AUSRÜSTUNG FÜR FAHRWERKZYLINDER

ATT-08-002

Speziell entwickeltes Anbaugerät für den sicheren Ausbau der Aufhängung und des vorderen Getriebes von Muldenkippern.
ATT-08-004 erforderlich.

DIE ERFORDERLICHEN VORBEREITUNGEN ÜBERPRÜFEN

SCT

					SEITENSCHUB		RFID
Nabe und Aufhängung: 9.000 kg Nur Aufhängung: 7.000 kg	2.962 mm	60°	360°	360°	+/- 300 mm	Ohne Adapter: 370 - 530 mm Mit Adapter: 250 - 400 mm	✓

RADNABENWECHSLER

ATT-08-003

Anbaugerät für den sicheren Ausbau von Radnaben bei Muldenkippern. Kann auch für andere Steinbruch- und Baufahrzeuge verwendet werden. ATT-08-004 erforderlich.

DIE ERFORDERLICHEN VORBEREITUNGEN ÜBERPRÜFEN

RWTH

22.000 kg	842 - 1.322 mm	+/- 30°	✓

MULTITOOL - HELFER FÜR VERSCHIEDENE ANBAUTEILE

ATT-08-004

Notwendige Trägerplatte für die folgenden Anbaugeräte:

- ATT-06-010
- ATT-08-002
- ATT-08-003

MTM

AUSRÜSTUNG ZUR WARTUNG DES FÖRDERBANDES BIS ZU 25 T

ATT-08-008

Anbaugerät für leichteren Austausch von Förderriemen an Förderbändern.
Anbaugerät mit zwei Stützfüßen für die Abroll-/Aufrollphase. Hydraulisch ausfahrbarer Mast zum Greifen und Ablegen der Rolle an der Maschine. Damit kann eine Riementrommel bis 4 m Durchmesser und 2,25 m Länge bewegt werden. Tragfähigkeit bis zu 25 t.

CBR

				RFID
25.000 kg	1.192,5 - 2.842,5 mm	4.449 - 6.914 mm	360°	✓

SCHNEEPFLUG

ATT-08-009

Schneepflug mit Trägerstruktur aus Stahl und Schnellkupplungsgegenplatte gemäß der Norm DIN 76060/A oder alternativ mit einer speziellen 3-Punkt-Kupplung für den Frontlader mit 3-Punkt-Aufhängung, typisch für Landmaschinen. Vorderer Spoiler, bestehend aus zwei vollständig aus Stahl gefertigten Sektionen. Schabermesser in sechs unabhängigen Sektoren aus verschleißfestem Stahl. Stoßdämpfungssystem, das über in der Härte einstellbare Stahlfedern nur auf jedes einzelne Segment des Schabermessers wirkt. Bei Kollision mit einem starren Hindernis biegen sie sich zurück (entgegen der Fahrtrichtung). Überdruckventil zur Dämpfung seitlicher Stöße, R2-Schläuche mit einheitlichen Fittings und Schnellkupplungen. Der wandelbare LTL-Pflug kann die Position eines Keils, eines vollständig nach rechts oder links geneigten Pflugs oder eines umgekehrten Keils (Löffel) einnehmen.

-

GEWICHT DES ANBAUGERÄTS	HÖHE AN DER SPITZE	HÖHE AN DEN ÄUSSEREN ENDEN	ARBEITSBREITE	Max. TRANSPORTBREITE	RFID
900 kg	980 mm	1.150 mm	3,47 m	4,00 m	✓

ROLLENDORN 30 T MIT SEITENSCHIEBER

ATT-08-012

Speziell entwickeltes Anbaugerät für die Handhabung großer Stahlspulen in der Schwerindustrie bis zu 30 Tonnen.
Mit Nivellieranzeige und zusätzlichem Seitenschub +/- 300 mm für einfacheres Handling.

SCT 30T			
			RFID
30.000 kg	2.015 mm	+/- 300 mm	✓

ROLLENMANIPULATOR 22 T

ATT-08-013

Speziell entwickeltes Anbaugerät für die Handhabung großer Stahlspulen in der Schwerindustrie mit ø von 1.200 mm bis 1.600 mm. Tragdornwinkel +/- 90°.
Seitenschub +/- 300 mm.

CH 22T					
	Max.	Min.			RFID
22.000 kg	1.600 mm	1.200 mm	+/- 90°	+/- 300 mm	✓

SORTIER- UND ABBRUCHGREIFER

ATT-08-011

Verstärkter Greifer für einen sicheren, festen Griff bei der Aufnahme von Materialien.
360° Drehung und 1.685 mm Öffnung.
OPT-02-022 erforderlich.

DIE ERFORDERLICHEN VORBEREITUNGEN ÜBERPRÜFEN

BM 120			
2.000 kg	1.685 mm	360°	RFID ✓

KOMPATIBILITÄT

	ATT-**08-001**	ATT-**08-002**	ATT-**08-003**	ATT-**08-004**	ATT-**08-005**	ATT-**08-007**	ATT-**08-008**	ATT-**08-009**
RTH 5.18	✓	✗	✗	✗	✓	✓	✗	✗
RTH 5.21	✓	✗	✗	✗	✓	✓	✗	✗
RTH 5.23	✓	✗	✗	✗	✓	✓	✗	✗
RTH 5.25	✓	✗	✗	✗	✓	✓	✗	✗
RTH 6.22 EC/TC	✓	✗	✗	✗	✓	✓	✗	✗
RTH 6.26 EC/TC	✓	✗	✗	✗	✓	✓	✗	✗
RTH 6.31 EC/TC	✓	✗	✗	✗	✓	✓	✗	✗
RTH 8.27/TC	✓	✗	✗	✗	✓	✓	✗	✗
RTH 8.35/TC	✓	✗	✗	✗	✓	✓	✗	✗
RTH 8.39/TC	✓	✗	✗	✗	✓	✓	✗	✗
RTH 8.46	✓	✗	✗	✗	✓	✓	✗	✗
RTH 8.51	✓	✗	✗	✗	✓	✓	✗	✗
RTH 10.37	✓	✗	✗	✗	✓	✓	✗	✗
RTH 13.26	✓	✗	✗	✗	✓	✓	✗	✗
TH 3.6	✗	✗	✗	✗	✗	✗	✗	✗
TH 3,5.7	✗	✗	✗	✗	✗	✗	✗	✗
TH 3,5.9	✗	✗	✗	✗	✗	✗	✗	✗
TH 4.15 S/SP	✗	✗	✗	✗	✗	✗	✗	✗
TH 4.19 S/SP	✗	✗	✗	✗	✗	✗	✗	✗
TH 4,5.19 P	✗	✗	✗	✗	✗	✓	✗	✗
TH 5.8 P	✗	✗	✗	✗	✗	✓	✗	✗
TH 5,5.15/P	✗	✗	✗	✗	✗	✓	✗	✗
TH 5,5.19 P	✗	✗	✗	✗	✗	✓	✗	✗
TH 5,5.24 P	✗	✗	✗	✗	✗	✓	✗	✗
TH 6.20 P	✗	✗	✗	✗	✗	✓	✗	✗
TH 7.10 P	✗	✗	✗	✗	✗	✓	✗	✗
HTH 10.10	✗	✗	✗	✗	✗	✓	✗	✗
HTH 12.10	✗	✗	✗	✗	✗	✓	✗	✗
HTH 16.10	✗	✓	✓	✓	✗	✗	✓	✓
HTH 20.10	✗	✓	✓	✓	✗	✗	✓	✓
HTH 25.11	✗	✓	✓	✓	✗	✗	✓	✓
HTH 27.11	✗	✓	✓	✓	✗	✗	✓	✓
HTH 35.12	✗	✓	✓	✓	✗	✗	✓	✓

	ATT-**08-010**	ATT-**08-011**	ATT-**08-012**	ATT-**08-013**	ATT-**08-014**	ATT-**08-018**	ATT-**08-021**
RTH 5.18	✓	✓	✗	✗	✓	✗	✓
RTH 5.21	✓	✓	✗	✗	✓	✗	✓
RTH 5.23	✓	✓	✗	✗	✓	✗	✓
RTH 5.25	✓	✓	✗	✗	✓	✗	✓
RTH 6.22 EC/TC	✓	✓	✗	✗	✓	✗	✓
RTH 6.26 EC/TC	✓	✓	✗	✗	✓	✗	✓
RTH 6.31 EC/TC	✓	✓	✗	✗	✓	✗	✓
RTH 8.27/TC	✓	✓	✗	✗	✓	✗	✓
RTH 8.35/TC	✓	✓	✗	✗	✓	✗	✓
RTH 8.39/TC	✓	✓	✗	✗	✓	✗	✓
RTH 8.46	✓	✓	✗	✗	✓	✗	✓
RTH 8.51	✓	✓	✗	✗	✓	✗	✓
RTH 10.37	✓	✓	✗	✗	✓	✗	✓
RTH 13.26	✓	✓	✗	✗	✓	✗	✓
TH 3.6	✗	✗	✗	✗	✗	✗	✗
TH 3,5.7	✗	✗	✗	✗	✗	✗	✗
TH 3,5.9	✗	✗	✗	✗	✗	✗	✗
TH 4.15 S/SP	✗	✗	✗	✗	✗	✗	✗
TH 4.19 S/SP	✗	✗	✗	✗	✗	✗	✗
TH 4,5.19 P	✓	✗	✗	✗	✓	✓	✓
TH 5.8 P	✓	✗	✗	✗	✓	✓	✓
TH 5,5.15/P	✓	✗	✗	✗	✓	✓	✓
TH 5,5.19 P	✓	✗	✗	✗	✓	✓	✓
TH 5,5.24 P	✓	✗	✗	✗	✓	✓	✓
TH 6.20 P	✓	✗	✗	✗	✓	✓	✓
TH 7.10 P	✓	✗	✗	✗	✓	✓	✓
HTH 10.10	✓	✓	✗	✗	✓	✓	✗
HTH 12.10	✓	✓	✗	✗	✓	✓	✗
HTH 16.10	✗	✗	✓	✓	✗	✗	✗
HTH 20.10	✗	✗	✓	✓	✗	✗	✗
HTH 25.11	✗	✗	✓	✓	✗	✗	✗
HTH 27.11	✗	✗	✓	✓	✗	✗	✗
HTH 35.12	✗	✗	✓	✓	✗	✗	✗

✓: ja ✗: nein

ABSCHNITT
LISTE DER ANBAUGERÄTE

BESCHREIBUNG	CODE	PRODUKT	ABSCHNITT
ARBEITSKÖRBE			
Arbeitskorb 250 kg	**ATT-01-001**	P 1,4	1-2
Arbeitskorb 250 kg	**ATT-01-002**	PS 1,4	1-3
Drehbarer Arbeitskorb 250 kg	**ATT-01-003**	RP 1,4	1-2
Drehbarer Arbeitskorb 500 kg	**ATT-01-005**	RP 2,2	1-3
Drehbarer, ausziehbarer Arbeitskorb 500 kg mit Seilwinde 600 kg	**ATT-01-026**	REP 5.2-4,5 WO,6	1-8
Drehbarer, ausziehbarer Arbeitskorb 1.000 kg	**ATT-01-016**	REP 10.2-4,7	1-5
Drehbarer, ausziehbarer Arbeitskorb 500 kg - 4,5 m	**ATT-01-007**	REP 2-4,5	1-4
Drehbarer, ausziehbarer Arbeitskorb 500 kg - 5,5 m	**ATT-01-009**	REP 2-5.5	1-4
Drehbarer, ausziehbarer Arbeitskorb 500 kg - 6,5 m	**ATT-01-011**	REP 2-6.5	1-5
Drehbarer, ausziehbarer Arbeitskorb 1.000 kg für Asbestsanierung	**ATT-01-018**	RPRAB 10-3,5	1-9
Drehbarer, ausziehbarer Arbeitskorb 1.000 kg für Dacharbeiten	**ATT-01-020**	RRP 10.2,5-3,5	1-9
Arbeitskorb 450 kg für den Bergbau	**ATT-01-027**	CP 1.8	1-7
Drehbarer Arbeitskorb 500 kg für Tunnelarbeiten	**ATT-01-013**	CRP 5	1-8
Teleskoparbeitskorb 200 kg	**ATT-01-022**	TP 2.10	1-6
Teleskoparbeitskorb 450 kg	**ATT-01-004**	TP 4,5.10	1-7
Teleskoparbeitskorb mit positivem/negativem hubbereich 250 kg	**ATT-01-024**	TP O-U-R	1-6

BESCHREIBUNG	CODE	PRODUKT	ABSCHNITT
SEILWINDEN			
Doppelzug-Seilwinde 13 t	**ATT-02-018**	W 13	2-7
Doppelzug-Seilwinde 16 t	**ATT-02-008**	W 16	2-6
Doppelzug-Seilwinde 2,7 t	**ATT-02-001**	W 2,7	2-2
Doppelzug-Seilwinde 3,5 t	**ATT-02-002**	W 3,5	2-2
Doppelzug-Seilwinde 5 t	**ATT-02-019**	W 5	2-3
Doppelzug-Seilwinde 6 t	**ATT-02-004**	W 6	2-4
Doppelzug-Seilwinde 8 t	**ATT-02-006**	W 8	2-5
Seilwinde auf dem Mast mit Einzelzug 3 t / mit Doppelzug 6 t - mit Straßenverkehrstauglichkeit für RTH 6.22	**ATT-02-022**	WB 6	2-7
Seilwinde auf dem Mast mit Einzelzug 3 t / mit Doppelzug 6 t - mit Straßenverkehrstauglichkeit für RTH 6.26	**ATT-02-012**	WB 6	2-8
Seilwinde auf dem Mast mit Einzelzug 3 t / mit Doppelzug 6 t - mit Straßenverkehrstauglichkeit für RTH 6.31	**ATT-02-013**	WB 6	2-8
Seilwinde auf dem Mast mit Einzelzug 4 t / mit Doppelzug 8 t - mit Straßenverkehrstauglichkeit für RTH 8.27	**ATT-02-005**	WB 8	2-9
Seilwinde mit Einzelzug 5 t / mit Doppelzug 10 t	**ATT-02-021**	W 5 – 10	2-6
Seilwinde mit Einzelzug 1,75 t / mit Doppelzug 3,5 t	**ATT-02-009**	W 3,5 - 1,75	2-3
Seilwinde mit Einzelzug 3 t / mit Doppelzug 6 t	**ATT-02-010**	W 3 – 6	2-4
Seilwinde mit Einzelzug 3 t / mit Doppelzug 6 t / mit Dreifachzug 8 t	**ATT-02-014**	W 3/6/8	2-9
Seilwinde mit Einzelzug 4 t / mit Doppelzug 8 t	**ATT-02-023**	W 4 – 8	2-5

ABSCHNITT
LISTE DER ANBAUGERÄTE

BESCHREIBUNG	CODE	PRODUKT	ABSCHNITT
GABELTRÄGER			
Breiter Gabelträger 10 t mit schwimmenden, 2.500 mm langen Gabelzinken und Zinkenverstellung	**ATT-03-020**	FCP 10T 2,5 C	3-22
Breiter Gabelträger 10 t mit zinkenverstellung und seitenschieber	**ATT-03-036**	FCPT 10T 1,5	3-23
Breiter Gabelträger 16 t mit schwimmenden, 2.400 mm langen Gabelzinken und Zinkenverstellung	**ATT-03-025**	FCPT 16T C	3-27
Breiter Gabelträger 25 t mit 2.400 mm langen Gabelzinken und Zinkenverstellung	**ATT-03-055**	FCP 25T 2,4	3-29
Breiter Gabelträger 25 t mit 2.400 mm langen Gabelzinken, Zinkenverstellung und Seitenschieber	**ATT-03-056**	FCPT 25T	3-29
Breiter Gabelträger 30 t mit schwimmenden Gabelzinken und mit Zinkenverstellung und Seitenschieber	**ATT-03-031**	FCPT 30T 2,4 R	3-31
Breiter Gabelträger 6 t mit schwimmenden, 1.500 mm langen Gabelzinken	**ATT-03-009**	FC 6T 6x5 FT	3-14
Breiter Gabelträger 6 t mit schwimmenden, 1.800 mm langen Gabelzinken	**ATT-03-014**	FC 6T 72x72 FIX	3-15
Breiter Gabelträger 8 t mit schwimmenden, 1.800 mm langen Gabelzinken	**ATT-03-017**	FC 8T 72x72	3-16
Breiter Gabelträger mit langen Gabelzinken (72 x 60")	**ATT-03-049**	FC 6x5 FIX	3-12
Breiter Gabelträger mit langen Gabelzinken (72x72")	**ATT-03-048**	FC 72x72 FIX	3-11
FEM Gabelträger 2,5 t mit seitenkippvorrichtung - entleeren von behältern	**ATT-03-054**	RFCFS 2,5 FIX	3-4
FEM-Gabelträger 3 t mit Seitenschieber und Zinkenverstellung	**ATT-03-068**	FCPT 3T FIX	3-3
FEM-Gabelträger 3 t	**ATT-03-034**	FCFS 3T FIX	3-2
FEM-Gabelträger 3 t mit Seitenschieber	**ATT-03-066**	FCTF 3T FIX	3-3
FEM-Gabelträger 3 t mit Zinkenverstellung	**ATT-03-067**	FCPS 3T FIX	3-4
FEM-Gabelträger 5 t	**ATT-03-060**	FCF 5T I FIX	3-7
Standard-FEMgabelträger 5 t	**ATT-03-003**	FCF 5T 1,3	3-13
FEM-Gabelträger 6 t	**ATT-03-010**	FCF 6T 1,3	3-14
FEM-Gabelträger 8 t	**ATT-03-037**	FCF 8T SH 1,3	3-18
FEM-Gabelträger für TH	**ATT-03-043**	FCF 1,3 FIX	3-9
FEM-Gabelträger mit Seitenschieber	**ATT-03-061**	FCTF 3,5T FIX	3-8
FEM-Gabelträger mit Seitenschieber	**ATT-03-044**	FCTF	3-10

BESCHREIBUNG	CODE	PRODUKT	ABSCHNITT
FEM-Gabelträger mit Seitenschieber und Zinkenverstellung	**ATT-03-046**	FCPT FIX R	3-11
FEM-Gabelträger mit Zinkenverstellung	**ATT-03-062**	FCPF 3,5 FIX	3-8
FEM-Gabelträger mit Zinkenverstellung	**ATT-03-063**	FCTF 3,5 FIX	3-9
Gabelstapler 8 t breit mit Gabeln 1.800 mm und Positionierer	**ATT-03-058**	FCP 8T 72x72	3-17
Gabelträger 10 t mit schwimmenden Gabelzinken und Zinkenverstellung	**ATT-03-019**	FCP 10T	3-22
Gabelträger 12,2 t mit schwimmenden 2.500 mm langen gabelzinken	**ATT-03-050**	FC 12,2T 2,5	3-24
Gabelträger 12,2 t mit schwimmenden 2.500 mm langen gabelzinken und zinkenverstellung	**ATT-03-052**	FCP 12,2T 2,5	3-25
Gabelträger 12,2 t mit schwimmenden gabelzinken für containerum-schlag und zinkenverstellung	**ATT-03-053**	FCP 12,2T 2,5 C	3-25
Gabelträger 13 t mit schwimmenden Gabelzinken und Zinkenverstellung	**ATT-03-021**	FCP 13T	3-19
Gabelträger 16 t mit schwimmenden, 2.400 mm langen Gabelzinken und mit Zinkenverstellung	**ATT-03-024**	FCPT 16 2,4	3-27
Gabelträger 25 t - mit 2.400 mm langen Gabelzinken	**ATT-03-057**	F 25T	3-28
Gabelträger 30 t mit schwimmenden, in der Breite ausziehbaren Gabel-zinken und Zinkenverstellung	**ATT-03-032**	FCEP 30T 2,4 R	3-31
Gabelträger 8 t mit Zinkenverstellung	**ATT-03-035**	FCP 8T	3-17
Gabelträger mit schwimmenden Gabelzinken 10 t	**ATT-03-047**	FC 10T	3-18
Gabelträger mit schwimmenden Gabelzinken 10 t	**ATT-03-018**	F 10T	3-21
Gabelträger mit schwimmenden Gabelzinken 12,2 t	**ATT-03-013**	FC 12,2T	3-23
Gabelträger mit schwimmenden Gabelzinken 12,2 t mit Zinkenverstellung	**ATT-03-051**	FCP 12,2T	3-24
Gabelträger mit schwimmenden Gabelzinken 16 t	**ATT-03-022**	F 16T	3-26
Gabelträger mit schwimmenden Gabelzinken 16 t mit Zinkenverstellung	**ATT-03-023**	FCP 16T	3-26
Gabelträger mit schwimmenden Gabelzinken 20 t mit Zinkenverstellung	**ATT-03-026**	FCP 20T	3-28
Gabelträger mit schwimmenden Gabelzinken 27 t mit Zinkenverstellung	**ATT-03-029**	FCP 27T	3-30
Gabelträger mit schwimmenden Gabelzinken 3 t	**ATT-03-016**	FCS 3T FIX	3-2
Gabelträger mit schwimmenden Gabelzinken 30 t mit Zinkenverstellung	**ATT-03-030**	FCP 30T	3-30
Gabelträger mit schwimmenden Gabelzinken 35 t mit Zinkenverstellung	**ATT-03-033**	FCP 35T	3-32

ABSCHNITT
LISTE DER ANBAUGERÄTE

BESCHREIBUNG	CODE	PRODUKT	ABSCHNITT
Gabelträger mit schwimmenden Gabelzinken 4,5 t	**ATT-03-042**	FC 4,5T FIX	3-5
Gabelträger mit schwimmenden Gabelzinken 5 t	**ATT-03-039**	FC 5T FIX	3-5
Gabelträger mit schwimmenden Gabelzinken 5 t	**ATT-03-001**	FC 5T	3-12
Gabelträger mit schwimmenden Gabelzinken 5,5 t	**ATT-03-040**	FC 5,5T FIX	3-6
Gabelträger mit schwimmenden Gabelzinken 6 t	**ATT-03-006**	FC 6T	3-13
Gabelträger mit schwimmenden Gabelzinken 6 t	**ATT-03-004**	FC 6T	3-6
Gabelträger mit schwimmenden Gabelzinken 7 t	**ATT-03-011**	FC 7T FIX S	3-7
Gabelträger mit schwimmenden Gabelzinken 8 t	**ATT-03-015**	FC 8T L	3-15
Gabelträger mit schwimmenden Gabelzinken 8 t	**ATT-03-007**	FC 8T 46 L	3-16
Gabelträger mit Zinkenverstellung	**ATT-03-045**	FCP FIX	3-10
Kippbarer, rotierender FEM-gabelträger	**ATT-03-002**	RFCT 5	3-19
Lastschutzgitter für FUM-gabelträger	**ATT-03-005**	PCF	3-21
Lastschutzgitter für Gabelträger mit schwimmenden Gabelzinken	**ATT-03-038**	PC	3-20
Rotierender FEM-Gabelträger	**ATT-03-041**	RFC 5	3-20

BESCHREIBUNG	CODE	PRODUKT	ABSCHNITT
GITTERMASTAUSLEGER MIT/OHNE SEILWINDE			
Ausleger mit Lasthaken 2 t [1,2 m]	**ATT-04-002**	JS 2000	4-5
Ausleger mit Schwanenhals mit Lasthaken 3 t	**ATT-04-023**	JCC 3000	4-9
Gittermastausleger mit Doppelzug-Seilwinde 2 t	**ATT-04-015**	JW 2000	4-3
Gittermastausleger mit Lasthaken 600 kg	**ATT-04-001**	J 600	4-5
Gittermastausleger mit Seilwinde mit Einzelzug 1,2 t / mit Doppelzug 3 t	**ATT-04-009**	JW 1200/3000	4-8
Gittermastausleger mit Seilwinde mit Einzelzug 1,5 t	**ATT-04-011**	JW 1500	4-3
Gittermastausleger mit Seilwinde mit Einzelzug 2,7 t	**ATT-04-017**	JW 2700	4-4
Gittermastausleger mit Seilwinde mit Einzelzug 3 t	**ATT-04-019**	JW 3000	4-4
Gittermastausleger mit Seilwinde mit Einzelzug 800 kg	**ATT-04-005**	JW 800	4-2
Gittermastausleger mit Seilwinde mit Einzelzug 800 kg / mit Doppelzug 1,5 t	**ATT-04-007**	JW 800/1500	4-7
Gittermastausleger mit Seilwinde mit Einzelzug 900 kg	**ATT-04-028**	JW 900	4-2
Hydraulischer Teleskopausleger mit Lasthaken 1,5 / 2,5 t	**ATT-04-021**	JT 2500	4-8
Kastenausleger mit 3 lasthaken 20 t - 15 t - 10 t	**ATT-04-008**	J 20 S-3	4-10
Kastenausleger mit Lasthaken 2 t	**ATT-04-013**	J 2000	4-6
Kastenausleger mit lasthaken 4 t	**ATT-04-024**	J 4000	4-6
Kastenausleger mit lasthaken 8 t	**ATT-04-026**	J 8000	4-9
Kastenausleger mit zwei lasthaken 2t - 7t	**ATT-04-027**	J 2000 / 7000	4-7

ABSCHNITT
LISTE DER ANBAUGERÄTE

BESCHREIBUNG	CODE	PRODUKT	ABSCHNITT
LASTHAKEN			
Lasthaken 10 t	**ATT-05-005**	H 10	5-4
Lasthaken 13 t	**ATT-05-013**	H 13	5-5
Lasthaken 16 t	**ATT-05-007**	H 16S	5-5
Lasthaken 20 t	**ATT-05-008**	H 20S	5-6
Lasthaken 3 t	**ATT-05-004**	HS 3	5-2
Lasthaken 30 t	**ATT-05-009**	H 30S	5-6
Lasthaken 40 t (schmal)	**ATT-05-011**	H 40S	5-7
Lasthaken 5 t	**ATT-05-014**	H 5	5-2
Lasthaken 50 t	**ATT-05-012**	H 50	5-7
Lasthaken 6 t	**ATT-05-001**	H 6	5-3
Lasthaken 7 t	**ATT-05-002**	H 7	5-3
Lasthaken 8 t	**ATT-05-003**	H 8	5-4

BESCHREIBUNG	CODE	PRODUKT	ABSCHNITT
GREIFER			
3D-Film Manipulator 2,5 t	**ATT-06-002**	3DF 2,5	6-2
4D-Film Manipulator 900 kg	**ATT-06-008**	4DFH 0,9	6-8
Reifenklammer 16 t - 63"	**ATT-06-007**	TC 16.63 CP	6-6
Reifenklammer 2,5 t - 25"	**ATT-06-003**	TC 2,5.25	6-3
Reifenklammer 3,5 t - 55"	**ATT-06-004**	TC 3,5	6-9
Reifenklammer 3,8 t - 49"	**ATT-06-005**	TC 3,8.49	6-3
Reifenklammer 8 t - 63"	**ATT-06-006**	TC 08.63	6-6
Rohrgreifer 1.000 kg	**ATT-06-009**	PC 1000	6-4
Rohrgreifer 4,5 t	**ATT-06-014**	FCG 16,6 T 2,4	6-5
Tunnelbogengreifer 4 t	**ATT-06-013**	FC 4,5 T PIPES	6-4
Tunnelbogengreifer 4 t	**ATT-06-001**	RC 4T	6-2
Zylindergreifer 11 t	**ATT-06-010**	CC	6-8
Zylindergreifer 4,5 t	**ATT-06-011**	CC 4.5	6-5
Zylindergreifer 4,5 t	**ATT-06-012**	CC 4.5	6-9

ABSCHNITT
LISTE DER ANBAUGERÄTE

BESCHREIBUNG	CODE	PRODUKT	ABSCHNITT
SCHAUFELN			
Greifschaufel (mit angeschweißten Zinken) – Gehaufte Kapazität 900 l	**ATT-07-001**	AB 900 2,03 G	7-2
Schaufel 5.900 L (4X1)	**ATT-07-006**	4X1 5900	7-11
Schaufel 850 l (4x1)	**ATT-07-009**	4X1 850L	7-10
Schaufel für Zuschlagstoffe 2.000 l	**ATT-07-007**	BIM 2000	7-9
Schaufel mit aufgeschraubter Schneidkante 1.000 l	**ATT-07-015**	CB 1000 DL	7-2
Schaufel mit aufgeschraubter Schneidkante 1.500 l	**ATT-07-016**	CB 1500 DL	7-3
Schaufel mit aufgeschraubter Schneidkante 2.000 l	**ATT-07-018**	CB 2000 DL	7-3
Schaufel mit geschweißter Schneidkante 1.000 l	**ATT-07-013**	CB 1000 SL	7-7
Schaufel mit geschweißter Schneidkante 1.000 l [Breite 2.100 mm]	**ATT-07-021**	CB 1000 2,1 SL	7-6
Schaufel mit geschweißter Schneidkante 1.500 l	**ATT-07-014**	CB 1500 SL	7-7
Schaufel mit geschweißter Schneidkante 2.000 l	**ATT-07-017**	CB 2000 SL	7-8
Schaufel mit geschweißter Schneidkante 800 l	**ATT-07-005**	CB 1500	7-5
Schaufel mit geschweißter Schneidkante 800 l [Breite 2.100 mm]	**ATT-07-002**	CB 800 SL	7-6
Schaufel mit Halter 1.000 l	**ATT-07-008**	CB 1000 TR	7-10
Verstärkte Schaufel mit aufgeschraubter Schneidkante 1.500 l	**ATT-07-010**	CB 1500	7-4
Verstärkte Schaufel mit aufgeschraubter Schneidkante 2.000 l	**ATT-07-011**	CB 2000	7-4
Verstärkte Schaufel mit aufgeschraubter Schneidkante 2.500 l	**ATT-07-012**	CB 2500	7-5
Verstärkte schaufel mit geschweisster schneidkante 1.000 l	**ATT-07-019**	CB 1000	7-8
Verstärkte schaufel mit geschweisster schneidkante 1.500 l	**ATT-07-020**	CB 1500	7-9

BESCHREIBUNG	CODE	PRODUKT	ABSCHNITT
SPEZIALANBAUGERÄTE			
Anbaugerät für Fahrwerkzylinder	**ATT-08-002**	SCT	8-5
Ausleger für fällkopf mit greifer 1,5 t	**ATT-08-005**	JGS-GMT050 TTC	8-2
Ausrüstung zur Wartung des Förderbandes bis zu 25 t	**ATT-08-008**	CBR	8-7
Ballenklammer 3,2 t	**ATT-08-018**	-	8-4
Betonkübel 600 l	**ATT-08-010**	BB 600	8-3
Fällkopf	**ATT-08-001**	-	8-2
Mischschaufel 700 l	**ATT-08-014**	MB 700 SL	8-3
Multitool - Helfer für verschiedene Anbauteile	**ATT-08-004**	MTM	8-6
Radnabenwechsler	**ATT-08-003**	RWTH	8-6
Rollendorn 30 t mit seitenschieber	**ATT-08-012**	SCT 30T	8-8
Rollenmanipulator 22 t	**ATT-08-013**	CH 22T	8-8
Schneepflug	**ATT-08-009**	-	8-7
Sortier- und Abbruchgreifer	**ATT-08-011**	BM 120	8-9
Teleskoparm mit Vakuumhebegerät eT-Litocran70	**ATT-08-021**	ET-LITOCRAN700	8-5
Vakuum-Hebegerät Et-hover-univac	**ATT-08-007**	ET-HOVER -UNIVAC	8-4


MAGNI


MAGNI
MAGNI
MAGNI
A

magnith.com

#LIFT**DIFFERENT**