MAGNI
TELESCOPIC HANDLERS

IN
OUT

EAB12AC

Piattaforma a braccio articolata

EQUIPAGGIAMENTO STANDARD

- Trazione 4x2
- Sistema frenante automatico
- Controlli proporzionali
- Faro lampeggiante
- Clacson
- Contaore
- Luce da lavoro
- Interruttore a pedale
- Indicatore di carica
- Occhielli di ancoraggio

BATTERIA

- Batteria piombo-acido
- Capacità batterie: 48V/280Ah
- Caricatore: 48V/35A

SICUREZZA

- Sistema di controllo del carico in piattaforma
- Sistema diagnostico di bordo
- Sistema di discesa di emergenza
- Indicatore di inclinazione con allarme
- Allarmi per discesa e movimento
- Sistema di protezione ricarica
- Limite di velocità ad altezza massima
- Rilascio del freno di emergenza manuale
- Punti di ancoraggio e sollevamento
- Pulsante di arresto di emergenza
- Sistema antiribaltamento nella sottoscocca automatico
- Tubi con sistema anti esplosione

EDILIZIA | LOGISTICA

DIAGRAMMA DI CARICO

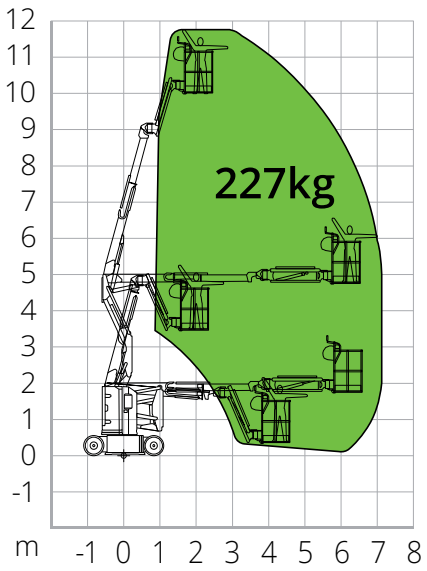

DIMENSIONI

Lunghezza piattaforma		5,74 m
Lunghezza piattaforma(trasporto)	A	3,89 m
Larghezza piattaforma (trasporto)		1,20 m
Altezza piattaforma		2,00 m
Altezza piattaforma(trasporto)		2,29 m
Passo	B	1,65 m
Luce libera dal suolo		0,09 m

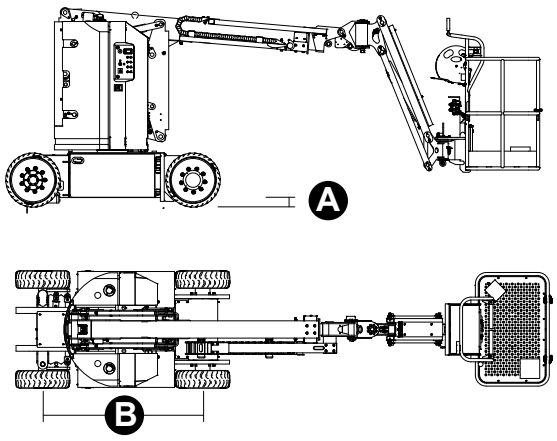

EAB12AC

Dati tecnici	
Altezza max. di lavoro	11,80 m
Altezza max. cestello	9,80 m
Punto di articolazione	4,70 m
Max. sbraccio	7,10 m
Raggio di sterzata (interno)	1,50 m
Raggio di sterzata (esterno)	3,20 m
Lunghezza cestello	1,17 m
Larghezza cestello	0,76 m
Rotazione cestello	180 °
Rotazione Verticale jib	+ 74° / -65°
Prestazioni	
Capacità max. di carico piattaforma	227 kg
N. massimo occupanti	2/2
Pendenza max. superabile (chiusa)	35%
Pendenza di lavoro max.	2,5°/4,5°
Velocità (configurazione chiusa)	4,8 km/h
Velocità (configurazione lavoro)	0,8 km/h
Rotazione torretta	355°
Caratteristiche specifiche	
Pneumatici	22x7
Tipo batterie	Batteria piombo-acido
Capacità batterie	48V/280Ah
Caricatore	48V/35A
Motore di guida	2×32VAC/3,3kw
Motori di sollevamento	30VAC/5,0kw
Tempo di ricarica da 0 a 100% (ore)*	-
Peso totale	7.080 kg

NORMATIVE: EN280-1-1, ANSI/SAIA A92.20

I dati del presente opuscolo sono informativi e possono essere modificati senza preavviso. Tutte le immagini sono fornite unicamente a scopo illustrativo e potrebbero non rappresentare esattamente il prodotto.